Tarifa informativa 2022
1 de AGOSTO.

CEMB

CEMB
1946

DESCRIPCIÓN DE LOS ICONOS DE CARACTERÍSTICAS DE EQUILIBRADORAS

APPROACH — **NUEVO** Sistema de aproximación automática de la rueda al punto de aplicación del contrapeso a 15° de la posición exacta.

MANUAL LOCKING — Apriete manual mediante brida rápida.

PNEUMATIC LOCKING — Apriete neumático.

AUT — Palpador interno automático. Selecciona el programa automáticamente. Ayuda a la colocación de contrapesos adhesivos con el programa 3D ALU-S

MAN — Palpador interno manual.

GP — Capota de protección.

BRAKE — Freno electromagnético automático. Detiene la rueda en el punto del desequilibrio. Sencillo desbloqueo.

LASER — Láser interior que nos marca el lugar del desequilibrio mediante una línea en el interior de las llantas

SIDE LASER — Dos punteros láser nos marcan con una línea la posición exacta de los contrapesos de grapa en el exterior de la llantas.

TOUCH — Pantalla táctil.

LA sonar — Sónar físico para medir automáticamente el ancho de las llantas.

EMS sonar — Sónar físico trasero para medir el pico de excentricidad de la rueda montada y poder contrarrestarlo al montar la rueda en el vehículo. Se muestra en pantalla con un gráfico

MATCHING — Capacidad para encontrar el punto en el que la llanta y el neumático presentan el conjunto más armónico posible, la máquina aporta el punto de coincidencia entre los dos para la corrección.

RIM BEAD ECCENTRICITY — Capacidad para medir y valorar la excentricidad de los apoyos de los talones de los neumáticos en las llantas desmontadas.

TREAD DEPTH — Lectura de la profundidad de los canales de la banda de rodamiento

VIRTUAL DRIFT — Lectura e interpretación de las posibles derivas debidas a desgastes irregulares y estudio de la posible corrección ordenando después la colocación de las ruedas en el vehículo.

PRESTACIONES ESPECÍFICAS CEMB

VIRTUAL — El software **VIRTUAL SONAR** nos permite obtener la posición de la contrapesa externa sin necesidad de invertir en sistemas de medición opcionales o adicionales.

AutoAdaptive — **AUTOADAPTATIVE MODE** nos permite mantener el límite del desequilibrio residual siempre por debajo del valor en el que se manifestaría en una vibración perceptible. Cada vez que equilibramos una rueda el software adquiere dimensiones y pesos, y calcula, en función de ellos, el valor de tolerancia adecuada para cada caso, evitando siempre vibraciones perceptibles y ahorrando tiempo en correcciones y reclamaciones.

SPOTTER

LASER SPOTTER aporta la mayor precisión en la colocación de las contrapesas al marcar su posición en un solo punto.

HubMatch — Durante el lanzamiento de la rueda el sistema **HUB MATCH** nos muestra en pantalla el máximo punto de excentricidad para su eventual corrección en el momento de colocar la rueda en el vehículo.

OPB

En las ocasiones en las que la situación de los puntos de desequilibrio lo permite el sistema **OPB** los equilibra **con una sola contrapesa**, marcándonos con un punto el lugar exacto de colocación. Con este sistema eliminamos los desequilibrios estático y dinámico con una sola pieza en una gran cantidad de equilibrados lo que supone un importante ahorro de tiempo.

3D SCAN

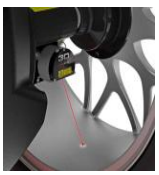

El reconocimiento en tres dimensiones **SCAN 3D** introduce en la equilibradora todos los datos necesarios, aportando velocidad adicional de trabajo al no requerir ayuda del operador.
El mismo conjunto hace la función **SPOTTER** tras el lanzamiento para marcar en un solo punto la posición las contrapesas, **o de una sola**, si el sistema **OPB** lo permite.

ER 70 HIT2SE ER 70 HIT2 NS

La **nueva ER 70 2-HIT** revoluciona el proceso de toma de datos de la rueda : mientras el operario mueve la rueda el **laser spotter** busca la posición deseada que confirmaremos con un ligero golpe sobre el neumático. Un sistema rápido, cómodo y eficaz que elimina los sistemas mecánicos de medición de diámetro y distancia tradicionales.

Aporta **PANTALLA TÁCTIL** para un manejo rápido e intuitivo, añade **LASER SPOTTER** que proporciona precisión y facilidad a la colocación de contrapesas adhesivas marcando en **un solo punto** su posición.

Incorpora también el sistema **OPB capaz de eliminar todos los desequilibrios con una sola pieza**, **SÓNAR FÍSICO** para mayor precisión en la medida de anchura de las llantas y dispone de **iluminación LED interna** para mayor comodidad.

La versión SE incorpora **EMS SÓNAR** con lo que queda habilitado el sistema de control de excentricidad **HUB MATCH,** y el programa **TYRE SET** para la mejor colocación de las ruedas en el vehículo respecto de su excentricidad y del residuo resultante tras el equilibrado.

Cuenta con **AMARRE NEUMÁTICO** PATENTADO **CEMB** que proporciona un **ahorro de tiempo de al menos un 40%** en la operación de amarre.

Hace girar la rueda automáticamente hasta punto exacto de desequilibrio donde queda bloqueada gracias a la función **AUT**

Y además el resto de prestaciones CEMB:

Auto Adaptative Mode que ajusta las tolerancias en todos y cada uno de los equilibrados que realicemos.

Freno Electromagnético para detener y mantener parada la rueda en los puntos de desequilibrio de forma automática.

ERGO FAST LINE: nuevo diseño ergonómico que aporta una **extraordinaria separación entre la llanta y la máquina** para poder operar cómodamente.

Programa SPLIT Para ocultar las contrapesas tras los radios

Programa OPT Que permite optimizar entre sí los desequilibrios de llanta y neumático

VDD Virtual Direct Drive PATENTADO **CEMB** Sistema exclusivo de lanzamiento : Gran velocidad y mantenimiento cero.

Alta velocidad de proceso el tiempo total del ciclo es de 4.7 segundos (en ruedas de 15 Kilos). Ahorra mucho tiempo.

ER 70 HIT

Pinche el enlace para ver un vídeo ilustrativo
https://www.youtube.com/watch?v=aO_wL-2aIJM
Mas información en:
https://www.cemb.com/en/garage-equipment/2-hit/

DATOS TÉCNICOS ER 70 HIT

Alimentación	230V 50 Hz
Potencia absorbida	0,15 kW
Velocidad de equilibrado	100 rpm
Tiempo del ciclo con rueda de 15 Kg.	**4,7 segundos**
Precisión	**0,5 g.**
Sonoridad media	< 70 dB (A)
Ancho seleccionable de llanta	1,5" ÷ 20" / 40 ÷ 510 mm.
Diámetro seleccionable de llanta	10" ÷ 30" / 265 ÷ 765 mm.
Peso máximo de la rueda	< 75 Kg.
Peso de la máquina	120 Kg.

REFERENCIA	DESCRIPCIÓN	COLOR	VOLTAJE	P.V.P.
ER70HIT2SE	CEMB 2 HIT SE A. NEUM. **CON EMS SONAR**	Ral 3002	220/1/50	**11.582**
ER70HIT2NS	CEMB 2 HIT SE APRIETE NEUMATICO	Ral 3002	220/1/50	**10.983**

APPROACH
NOVEDAD 2020

ER 10 PRO

ER 10 PRO

Las equilibradoras **CEMB ER 10** aportan una serie de ventajas que las hacen estar muy por encima de los típicos modelos de iniciación:

Calibre Automático para la toma de medidas de distancia y diámetro, selección de programas, y colocación de contrapeas adhesivas.

Virtual Sónar que **elimina la necesidad de palpador externo** para medir el ancho de llanta.

Panel táctil innovador para un uso intuitivo y rápido.

Auto Adaptative Mode que ajusta las tolerancias en todos y cada uno de los equilibrados que realicemos.

Freno Electromagnético en la versión PRO Para detener y mantener parada la rueda en los puntos de desequilibrio de forma automática.

Modo de equilibrado en 3D ALU-S nos aporta instrucciones muy precisas a la hora de colocar los contrapesos adhesivos en el interior de las llantas, ayudados por la cómoda pinza de sujeción e instalación.

ERGO FAST LINE Nuevo diseño ergonómico que consigue una **extraordinaria separación entre la llanta y la máquina** para poder operar cómodamente en el interior de la llanta.

Programa SPLIT Para ocultar las contrapesas tras los radios

Programa OPT Que permite optimizar entre sí los desequilibrios de llanta y neumático

Baja velocidad de equilibrado Que nos permite disponer de versiones sin capota completamente homologadas **CE.**

Accionamiento Directo Virtual VDD el nuevo conjunto de lanzamiento patentado CEMB elimina elementos y no tiene mantenimiento.

Alta velocidad de proceso: El tiempo total del ciclo es de 4.7 segundos (en ruedas de 15 Kilos). Ahorra mucho tiempo.

Amplia gama la posibilidad de adquirir modelos sin freno electromagnético, ni capota (**ER10SC)** o con capota **(ER10)** además de la **ER 10 PRO** , la versión completa, nos permite ajustar el modelo a todas las necesidades.

El nuevo sistema **APPROACH mueve automáticamente la rueda al punto del desequilibrio** con una aproximación de 15°

VIRTUAL
AutoAdaptive
AUT
MANUAL LOCKING
BRAKE
GP

Pinche el enlace para ver un vídeo ilustrativo
https://youtu.be/SfBbkfo_y20
Mas información en:
https://www.cemb.com/garage-equipment/er10pro/

DATOS TÉCNICOS ER 10

Alimentación	230V 50 Hz
Potencia absorbida	0,15 kW
Velocidad de equilibrado	100 rpm
Tiempo del ciclo con rueda de 15 Kg.	**4,7 segundos**
Precisión	**0,5 g.**
Sonoridad media	< 70 dB (A)
Ancho seleccionable de llanta	1,5" ÷ 20" / 40 ÷ 510 mm.
Diámetro seleccionable de llanta	10" ÷ 30" / 265 ÷ 765 mm.
Peso máximo de la rueda	< 75 Kg.
Peso de la máquina	110 Kg.

REFERENCIA	DESCRIPCIÓN	COLOR	VOLTAJE	P.V.P.
ER10PRO	CEMB ER 10 PRO	Ral 3002	220/1/50	**3.680**
ER10	CEMB ER 10 **Con Capota. Sin Freno**.	Ral 3002	220/1/50	**3.302**
ER10SC	CEMB ER 10 **Sin capota. Sin freno.**	Ral 3002	220/1/50	**2.987**

APPROACH
NOVEDAD 2020

ER 15

ER 15

El modelo **ER15** añade una práctica **pantalla táctil** de 12**”** que la hace ideal para entornos en los que el usuario esté presente ya que hace más visible la eficacia de nuestro trabajo dado el gran tamaño de los datos aportados.

Además nos aporta:

Calibre Automático para la toma de medidas de distancia y diámetro, selección de programas, y colocación de contrapeas adhesivas.
Virtual Sónar que **elimina la necesidad de palpador externo** para medir el ancho de llanta.
Auto Adaptative Mode que ajusta las tolerancias en todos y cada uno de los equilibrados que realicemos.
Freno Electromagnético para detener y mantener parada la rueda en los puntos de desequilibrio de forma automática.
Modo de equilibrado en 3D ALU-S nos aporta instrucciones muy precisas a la hora de colocar los contrapesos adhesivos en el interior de las llantas, ayudados por la cómoda pinza de sujeción e instalación.
ERGO FAST LINE Nuevo diseño ergonómico que consigue una **extraordinaria separación entre la llanta y la máquina** para poder operar cómodamente en el interior de la llanta.
Programa SPLIT Para ocultar las contrapesas tras los radios
Programa OPT Que permite optimizar entre sí los desequilibrios de llanta y neumático
Accionamiento Directo Virtual VDD el nuevo conjunto de lanzamiento patentado CEMB elimina elementos y no tiene mantenimiento.
Alta velocidad de proceso: El tiempo total del ciclo es de 4.7 segundos (en ruedas de 15 Kilos). Ahorra mucho tiempo.

El nuevo sistema **APPROACH mueve automáticamente la rueda al punto del desequilibrio** con una aproximación de 15°

VIRTUAL
AutoAdaptive
TOUCH
AUT
MANUAL LOCKING
BRAKE
GP

Pinche el enlace para ver un vídeo ilustrativo
https://youtu.be/vTnC8LRBBsk
Mas información en:
https://www.cemb.com/garage-equipment/er15/

DATOS TÉCNICOS ER 15

Alimentación	230V 50 Hz
Potencia absorbida	0,15 kW
Velocidad de equilibrado	100 rpm
Tiempo del ciclo con rueda de 15 Kg.	**4,7 segundos**
Precisión	**0,5 g.**
Sonoridad media	< 70 dB (A)
Ancho seleccionable de llanta	1,5" ÷ 20" / 40 ÷ 510 mm.
Diámetro seleccionable de llanta	10" ÷ 30" / 265 ÷ 765 mm.
Peso máximo de la rueda	< 75 Kg.
Peso de la máquina	110 Kg.

REFERENCIA	DESCRIPCIÓN	COLOR	VOLTAJE	P.V.P.
ER15	CEMB ER 15	Ral 3002	220/1/50	**5.333**

APPROACH
NOVEDAD 2020

ER 60 PRO

ER 60 PRO

A su diseño innovador , ergonómico y atractivo la equilibradora **ER 60 PRO** añade un **INDICADOR LASER** para hacer más fácil la colocación de los contrapesos adhesivos en el interior de las llantas marcando su posición a las 6 mediante una línea.

Además nos ofrece:

Calibre Automático para la toma de medidas de distancia y diámetro, selección de programas, y colocación de contrapeas adhesivas.
Virtual Sónar que **elimina la necesidad de palpador externo** para medir el ancho de llanta.
Panel táctil innovador de gran tamaño para un uso intuitivo y rápido.
AutoAdaptative Mode que ajusta las tolerancias en todos y cada uno de los equilibrados que realicemos.
Freno Electromagnético para detener y mantener parada la rueda en los puntos de desequilibrio de forma automática.
Modo de equilibrado en 3D ALU-S nos aporta instrucciones muy precisas a la hora de colocar los contrapesos adhesivos en el interior de las llantas, ayudados por la cómoda pinza de sujeción e instalación.
ERGO FAST LINE Nuevo diseño ergonómico que aporta una **extraordinaria separación entre la llanta y la máquina** para poder operar cómodamente.
Programa SPLIT Para ocultar las contrapesas tras los radios
Programa OPT Que permite optimizar entre sí los desequilibrios de llanta y neumático.
VDD Virtual Direct Drive **PATENTADO CEMB** Sistema de lanzamiento exclusivo: Gran velocidad y mantenimiento cero.
Alta velocidad de proceso: el tiempo total del ciclo es de 4.7 segundos (en ruedas de 15 Kilos). Ahorra mucho tiempo.

El nuevo sistema **APPROACH** **mueve automáticamente la rueda al punto del desequilibrio** con una aproximación de 15°

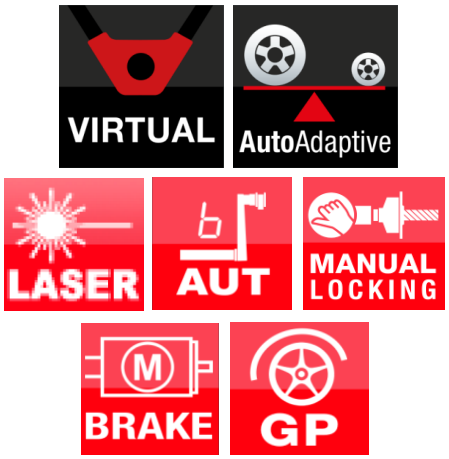

Pinche el enlace para ver un vídeo ilustrativo
https://www.youtube.com/watch?v=atyykaILwYw&feature=youtu.be
Mas información en:
https://www.cemb.com/garage-equipment/er60pro/

DATOS TÉCNICOS ER 60 PRO	
Alimentación	230V 50 Hz
Potencia absorbida	0,15 kW
Velocidad de equilibrado	100 rpm
Tiempo del ciclo con rueda de 15 Kg.	**4,7 segundos**
Precisión	**1 g.**
Sonoridad media	< 70 dB (A)
Ancho seleccionable de llanta	1,5" ÷ 20" / 40 ÷ 510 mm.
Diámetro seleccionable de llanta	10" ÷ 30" / 265 ÷ 765 mm.
Peso máximo de la rueda	< 75 Kg.
Peso de la máquina	120 Kg.

REFERENCIA	DESCRIPCIÓN	COLOR	VOLTAJE	P.V.P.
ER60PRO	CEMB ER 60 PRO	Ral 3002	220/1/50	**4.984**

APPROACH
NOVEDAD 2020

ER 63

ER 63 ER 63 SE

La equilibradora **ER 63** dispone de una pantalla digital de gran tamaño, añade un **INDICADOR LASER** para hacer más fácil la colocación de los contrapesos adhesivos en el interior de las llantas marcando una línea y **SÓNAR FÍSICO** para la medida automática y exacta del ancho dela rueda.

La versión SE con AMARRE NEUMÁTICO PATENTADO CEMB proporciona un ahorro de tiempo de al menos un 40% en la operación de amarre.

Con el resto de prestaciones CEMB:

Calibre Automático para la toma de medias de ancho y diámetro, selección de programas, y colocación de contrapeas adhesivas.
Virtual Sónar que **elimina la necesidad de palpador externo** para medir el ancho de llanta.
Freno Electromagnético para detener y mantener parada la rueda en los puntos de desequilibrio de forma automática.
Modo de equilibrado en 3D ALU-S nos aporta instrucciones muy precisas a la hora de colocar los contrapesos adhesivos en el interior de las llantas, ayudados por la cómoda pinza de sujeción e instalación.
ERGO FAST LINE Nuevo diseño ergonómico que aporta una **extraordinaria separación entre la llanta y la máquina** para poder operar cómodamente.
Programa SPLIT Para ocultar las contrapesas tras los radios
Programa OPT Que permite optimizar entre sí los desequilibrios de llanta y neumático.
VDD Virtual Direct Drive PATENTADO CEMB Sistema de lanzamiento exclusivo: Gran velocidad y mantenimiento cero.
Baja velocidad de equilibrado Que nos permite disponer de versiones sin capota completamente homologadas **CE.**
Alta velocidad de proceso: el tiempo total del ciclo es de 4.7 segundos (en ruedas de 15 Kilos). Ahorra mucho tiempo.

El nuevo sistema **APPROACH mueve automáticamente la rueda al punto del desequilibrio** con una aproximación de 15°

ER 63 SE

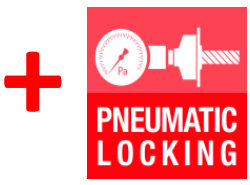

Pinche el enlace para ver un vídeo ilustrativo
https://www.youtube.com/watch?v=07XbxkoloVA
Mas información en:
https://www.cemb.com/garage-equipment/er63se/

DATOS TÉCNICOS ER 63

Alimentación	230V 50 Hz
Potencia absorbida	0,15 kW
Velocidad de equilibrado	100 rpm
Tiempo del ciclo con rueda de 15 Kg.	**4,7 segundos**
Precisión	**0,5 g.**
Sonoridad media	< 70 dB (A)
Ancho seleccionable de llanta	1,5" ÷ 20" / 40 ÷ 510 mm.
Diámetro seleccionable de llanta	10" ÷ 30" / 265 ÷ 765 mm.
Peso máximo de la rueda	< 75 Kg.
Peso de la máquina	120 Kg.

REFERENCIA	DESCRIPCIÓN	COLOR	VOLTAJE	P.V.P.
ER63	CEMB ER 63	Ral 3002	220/1/50	**6.398**
ER63SE	CEMB ER 63 SE. **Apriete neumático**.	Ral 3002	220/1/50	**7.698**

ER 80

ER 80 ER 80 SE

El novedoso diseño del modelo **ER80** junto a su pantalla digital táctil conforman una imagen única. Este modelo añade **LASER SPOTTER** que proporciona precisión y facilidad a la colocación de contrapesas adhesivas **marcando en un solo punto** su posición, incorpora además el sistema **OPB capaz de eliminar todos los desequilibrios con una sola pieza**, **SÓNAR FÍSICO** para mayor precisión en la medida de anchura de las llantas y dispone además de **ILUMINACIÓN LED INTERNA** para mayor comodidad.

La versión **SE** con **AMARRE NEUMÁTICO** PATENTADO **CEMB** proporciona un **ahorro de tiempo de al menos un 40%** en la operación de amarre.

Y además el resto de prestaciones CEMB:

Calibre Automático para la toma de medidas de distancia y diámetro, y selección de programas.
AutoAdaptative Mode que ajusta las tolerancias en todos y cada uno de los equilibrados que realicemos.
Freno Electromagnético para detener y mantener parada la rueda en los puntos de desequilibrio de forma automática.
Modo de equilibrado en 3D ALU-S nos aporta instrucciones muy precisas a la hora de colocar los contrapesos adhesivos en el interior de las llantas, ayudados por la cómoda pinza de sujeción e instalación.
ERGO FAST LINE nuevo diseño ergonómico que aporta **extraordinaria separación entre la llanta y la máquina** para poder operar cómodamente.
Programa SPLIT Para ocultar las contrapesas tras los radios
Programa OPT Optimización de masas llanta-neumático
VDD Virtual Direct Drive PATENTADO **CEMB** Sistema de lanzamiento exclusivo: Gran velocidad y mantenimiento cero.
Alta velocidad de proceso: el tiempo total del ciclo es de 4.7 segundos (en ruedas de 15 Kilos). Ahorra mucho tiempo.

El nuevo sistema **APPROACH** **mueve automáticamente la rueda al punto del desequilibrio** con una aproximación de 15°

ER 80 SE

Pinche el enlace para ver un vídeo ilustrativo
https://www.youtube.com/watch?v=FXWb4MeEuW0&feature=youtu.be
Mas información en:
https://www.cemb.com/garage-equipment/er80se/

DATOS TÉCNICOS ER 80 PRO

Alimentación	230V 50 Hz
Potencia absorbida	0,15 kW
Velocidad de equilibrado	100 rpm
Tiempo del ciclo con rueda de 15 Kg.	**4,7 segundos**
Precisión	**0,5 g.**
Sonoridad media	< 70 dB (A)
Ancho seleccionable de llanta	1,5" ÷ 20" / 40 ÷ 510 mm.
Diámetro seleccionable de llanta	10" ÷ 30" / 265 ÷ 765 mm.
Peso máximo de la rueda	< 75 Kg.
Peso de la máquina	120 Kg.

REFERENCIA	DESCRIPCIÓN	COLOR	VOLTAJE	P.V.P.
ER80SP	CEMB ER 80 SPOTTER	Ral 3002	220/1/50	**7.022**
ER80SESP	CEMB ER 80 SE SPOTTER. **Apriete neumático.**	Ral 3002	220/1/50	**8.905**

APPROACH
NOVEDAD 2020

ER 65 ER 65 SE

ER 65

ER 65 Es un modelo pensado para entornos de trabajo en los que el usuario está presente, dispone de una pantalla **TFT de 17”**, al tener la botonera independiente muestra los valores de mayor tamaño, añade un **INDICADOR LASER** para hacer más fácil la colocación de los contrapesos adhesivos en el interior y **SÓNAR FÍSICO** para la medida automática del ancho exacto de las llantas.

La versión **SE** con **AMARRE NEUMÁTICO** PATENTADO **CEMB** proporciona un **ahorro de tiempo de al menos un 40%** en la operación de amarre.

Con el resto de prestaciones CEMB:

Calibre Automático para la toma de medias de ancho y diámetro, selección de programas, y colocación de contrapeas adhesivas.
Freno Electromagnético para detener y mantener parada la rueda en los puntos de desequilibrio de forma automática.
Modo de equilibrado en 3D ALU-S nos aporta instrucciones muy precisas a la hora de colocar los contrapesos adhesivos en el interior de las llantas, ayudados por la cómoda pinza de sujeción e instalación.
ERGO FAST LINE nuevo diseño ergonómico que aporta una **extraordinaria separación entre la llanta y la máquina** para poder operar cómodamente.
Programa SPLIT Para ocultar las contrapesas tras los radios
Programa OPT Optimización de masas llanta-neumático
VDD Virtual Direct Drive PATENTADO **CEMB** Sistema de lanzamiento exclusivo: Gran velocidad y mantenimiento cero.
Alta velocidad de proceso el tiempo total del ciclo es de 4.7 segundos (en ruedas de 15 Kilos). Ahorra mucho tiempo.

El nuevo sistema **APPROACH** **mueve automáticamente la rueda al punto del desequilibrio** con una aproximación de 15°

ER 65 SE

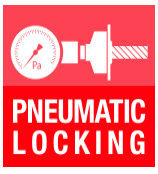

Pinche el enlace para ver un vídeo ilustrativo
https://www.youtube.com/watch?v=RodE53HoTgg
Mas información en:
https://www.cemb.com/garage-equipment/er65/

DATOS TÉCNICOS ER 65

Alimentación	230V 50 Hz
Potencia absorbida	0,15 kW
Velocidad de equilibrado	100 rpm
Tiempo del ciclo con rueda de 15 Kg.	**4,7 segundos**
Precisión	**0,5 g.**
Sonoridad media	< 70 dB (A)
Ancho seleccionable de llanta	1,5" ÷ 20" / 40 ÷ 510 mm.
Diámetro seleccionable de llanta	10" ÷ 30" / 265 ÷ 765 mm.
Peso máximo de la rueda	< 75 Kg.
Peso de la máquina	120 Kg.

REFERENCIA	DESCRIPCIÓN	COLOR	VOLTAJE	P.V.P.
ER65	CEMB ER 65.	Ral 3002	220/1/50	**7.348**
ER65SE	CEMB ER 65 SE. **Apriete Neumático.**	Ral 3002	220/1/50	**8.546**

ER 70 EVO SE

ER 70 EVO ER 70 evo SE

La gama ER 70 aporta **PANTALLA TÁCTIL** para un manejo rápido en intuitivo, añade **LASER SPOTTER** que proporciona precisión y facilidad a la colocación de contrapesas adhesivas marcando en **un solo punto** su posición.
Incorpora también el sistema **OPB capaz de eliminar todos los desequilibrios con una sola pieza**, **SÓNAR FÍSICO** para mayor precisión en la medida de anchura de las llantas y dispone de **iluminación LED interna** para mayor comodidad.
Opcionalmente se puede instalar el **EMS SÓNAR** con lo que queda habilitado el sistema de control de excentricidad **HUB MATCH,** y el programa **TYRE SET** para la mejor colocación de las ruedas en el vehículo respecto de su excentricidad y el residuo resultante tras el equilibrado.
La versión **SE** con **AMARRE NEUMÁTICO** PATENTADO **CEMB** proporciona un **ahorro de tiempo de al menos un 40%** en la operación de amarre.
Hace girar la rueda automáticamente hasta punto exacto de desequilibrio donde queda bloqueada gracias a la función **AUT**

Y además el resto de prestaciones CEMB:

Calibre Automático para la toma de medidas de distancia y diámetro, y selección de programas.
AutoAdaptative Mode que ajusta las tolerancias en todos y cada uno de los equilibrados que realicemos.
Freno Electromagnético para detener y mantener parada la rueda en los puntos de desequilibrio de forma automática.
ERGO FAST LINE: nuevo diseño ergonómico que aporta una **extraordinaria separación entre la llanta y la máquina** para poder operar cómodamente.
Programa SPLIT Para ocultar las contrapesas tras los radios
Programa OPT Que permite optimizar entre sí los desequilibrios de llanta y neumático
VDD Virtual Direct Drive PATENTADO **CEMB** Sistema exclusivo de lanzamiento : Gran velocidad y mantenimiento cero.
Alta velocidad de proceso el tiempo total del ciclo es de 4.7 segundos (en ruedas de 15 Kilos). Ahorra mucho tiempo.

ER 70 EVO SE

Pinche el enlace para ver un vídeo ilustrativo
https://www.youtube.com/watch?v=5jU4cgLPQaE&feature=youtu.be
Mas información en:
https://www.cemb.com/garage-equipment/er70-evo/

DATOS TÉCNICOS ER 70

Alimentación	230V 50 Hz
Potencia absorbida	0,15 kW
Velocidad de equilibrado	100 rpm
Tiempo del ciclo con rueda de 15 Kg.	**4,7 segundos**
Precisión	**0,5 g.**
Sonoridad media	< 70 dB (A)
Ancho seleccionable de llanta	1,5" ÷ 20" / 40 ÷ 510 mm.
Diámetro seleccionable de llanta	10" ÷ 30" / 265 ÷ 765 mm.
Peso máximo de la rueda	< 75 Kg.
Peso de la máquina	120 Kg.

REFERENCIA	DESCRIPCIÓN	COLOR	VOLTAJE	P.V.P.
ER70EVO	CEMB ER 70	Ral 3002	220/1/50	**8.409**
ER70EVOSE	CEMB ER 70 SE. **Apriete neumático.**	Ral 3002	220/1/50	**10.276**
A86SB040074	EMS Sónar opcional para CEMB ER 70 EVO EMS sonar			**683**

ER 85 EVO SE

ER 85 EVO SE

La **PANTALLA TÁCTIL DIGITAL** de la serie **ER 85** y su novedoso y ergonómico diseño aportan una imagen muy moderna y dinámica al taller.

El **EMS SÓNAR** de serie nos **aporta el pico de excentricidad de la rueda** para poder realizar una eventual corrección en el momento de instalar la rueda en el vehículo, junto al programa **TYRE SET** permiten la mejor colocación de las ruedas en el vehículo respecto de su excentricidad y el residuo resultante tras el equilibrado.

Incorpora **LASER SPOTTER** que proporciona precisión y facilidad a la colocación de contrapesas adhesivas marcando **en un solo punto** su posición, dispone del sistema **OPB capaz de eliminar todos los desequilibrios con una sola pieza**, **SÓNAR FÍSICO** para mayor precisión en la medida de anchura de las llantas, dispone de **iluminación LED interna** para mayor comodidad.

Hace girar la rueda automáticamente hasta el punto de desequilibrio donde queda bloqueada gracias a la función **AUT.**

La versión **SE** con **AMARRE NEUMÁTICO** PATENTADO **CEMB** proporciona un **ahorro de tiempo de al menos un 40%** en la operación de amarre**.**

Y además el resto de prestaciones CEMB:

Calibre Automático para la toma de medidas de distancia y diámetro, y selección de programas.

AutoAdaptative Mode que ajusta las tolerancias en todos y cada uno de los equilibrados que realicemos.

Freno Electromagnético para detener y mantener parada la rueda en los puntos de desequilibrio de forma automática.

Programa SPLIT Para ocultar las contrapesas tras los radios

Programa OPT Que permite optimizar entre sí los desequilibrios de llanta y neumático

ERGO FAST LINE: nuevo diseño ergonómico que aporta una **extraordinaria separación entre la llanta y la máquina** para poder operar cómodamente.

VDD Virtual Direct Drive PATENTADO **CEMB** Sistema exclusivo de lanzamiento : Gran velocidad y mantenimiento cero.

Alta velocidad de proceso el tiempo total del ciclo es de 4.7 segundos (en ruedas de 15 Kilos). Ahorra mucho tiempo.

ER 85 EVO SE

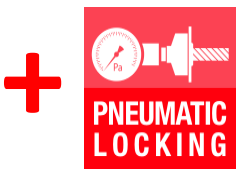

Pinche el enlace para ver un vídeo ilustrativo
https://www.youtube.com/watch?v=CRX4Jm1z0OA
Mas información en:
https://www.cemb.com/garage-equipment/er85-evo/

DATOS TÉCNICOS ER 85 EVO	
Alimentación	230V 50 Hz
Potencia absorbida	0,15 kW
Velocidad de equilibrado	100 rpm
Tiempo del ciclo con rueda de 15 Kg.	**4,7 segundos**
Precisión	**0,5 g.**
Sonoridad media	< 70 dB (A)
Ancho seleccionable de llanta	1,5" ÷ 20" / 40 ÷ 510 mm.
Ancho seleccionable de llanta	10" ÷ 30" / 265 ÷ 765 mm.
Peso máximo de la rueda	< 75 Kg.
Peso de la máquina	120 Kg.

REFERENCIA	DESCRIPCIÓN	COLOR	VOLTAJE	P.V.P.
ER85EVOSE	CEMB ER 85 EVO SE. **Apriete neumático.**	Ral 3002	220/1/50	**11.221**

ER 90 EVO SE

ER 90 EVO SE

El modelo **ER 90** ofrece prestaciones y servicios que la convierten en **centro de verificación y control de ruedas**, por su extremada precisión y por los sistemas de análisis que incorpora más allá del equilibrado.

Su **3D SCAN** hace todas las funciones del sistema **OPB, capaz de eliminar todos los desequilibrios con una sola pieza**, y del **LASER SPOTTER**, que nos **marca con un punto** la posición de las contrapesas adhesivas en el interior de la llantas, **y reconoce automáticamente todos los parámetros necesarios de la rueda.**

A partir de las mediciones de su **SONAR EMS** nos aporta el punto máximo de excentricidad, y el posible **MATCHING** o punto de coincidencia entre llanta y neumático para **eliminar la excentricidad en cada lanzamiento.**

La conjunción de estos sistemas y el programa **TYRE SET** permiten la mejor colocación de las ruedas en el vehículo respecto de su excentricidad y el residuo resultante tras el equilibrado

Hace girar la rueda automáticamente hasta punto de desequilibrio donde queda bloqueada gracias a la función **AUT**, nos **marca con una línea el punto de colocación de las contrapesas externas** mediante su **SIDE LÁSER**, y dispone de **iluminación LED** para en interior de las llantas.

Está dotada con **AMARRE NEUMÁTICO PATENTADO CEMB** que proporciona un **ahorro de tiempo de al menos un 40%** en la operación de amarre.

Y además el resto de prestaciones CEMB:

AutoAdaptative Mode que ajusta las tolerancias en todos y cada uno de los equilibrados que realicemos, **modo de equilibrado en 3D ALU-S** que nos aporta ayuda precisa para colocar los contrapesos adhesivos en el interior de las llantas, **programa SPLIT** Para ocultar las contrapesas tras los radios, **programa OPT** que permite optimizar entre sí los desequilibrios de llanta y neumático. **ERGO FAST LINE extraordinaria separación entre la llanta y la máquina** para poder operar cómodamente. **VDD Virtual Direct Drive PATENTADO CEMB** Sistema exclusivo de lanzamiento : Gran velocidad y mantenimiento cero y **alta velocidad de proceso el tiempo total del ciclo es de 4.7 segundos** (en ruedas de 15 Kilos).

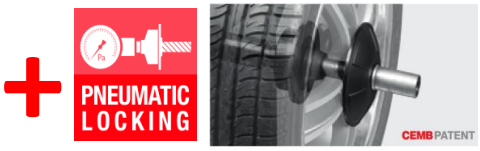

Pinche el enlace para ver un vídeo ilustrativo
https://www.youtube.com/watch?v=uMxiBbevIxI&feature=youtu.be
Mas información en:
https://www.cemb.com/garage-equipment/er90evo/

DATOS TÉCNICOS ER 90 EVO

Alimentación	230V 50 Hz
Potencia absorbida	0,15 kW
Velocidad de equilibrado	100 rpm
Tiempo del ciclo con rueda de 15 Kg.	**4,7 segundos**
Precisión	**0,5 g.**
Sonoridad media	< 70 dB (A)
Ancho seleccionable de llanta	1,5" ÷ 20" / 40 ÷ 510 mm.
Diámetro seleccionable de llanta	10" ÷ 30" / 265 ÷ 765 mm.
Peso máximo de la rueda	< 75 Kg.
Peso de la máquina	170 Kg.

REFERENCIA	DESCRIPCIÓN	COLOR	VOLTAJE	P.V.P.
ER90EVOSE	CEMB ER 90 SE. Apriete neumático.	Ral 3002	220/1/50	**16.955**

ER 100 EVO SE

ER 100 EVO SE

El modelo "**tope de gama**" **ER 100** ofrece prestaciones y servicios que la convierte en un **centro de verificación y control de ruedas**, por su extremada precisión y por los sistemas de análisis que incorpora, más allá del equilibrado.

La banda de rodadura se analiza mediante un **ESCANEO LASER** para **verificar la profundidad de la escultura y las derivas** que puedan provocar posibles **desgastes irregulares por conicidad**. Con estas mediciones y las de su **LASER TRASERO** nos aporta el punto máximo de excentricidad, y el posible **MATCHING o punto de coincidencia entre llanta y neumático para eliminar la excentricidad** en cada lanzamiento.

La conjunción de estos sistemas y el programa **TYRE SET** nos permiten **analizar las 4, o 5 ruedas de un vehículo y organizar su colocación ordenada en el mismo para evitar derivas provocadas por la conicidad de los neumáticos.**

Su **3D SCAN** hace todas las funciones del sistema **OPB**, **capaz de eliminar todos los desequilibrios con una sola pieza**, y del **LASER SPOTTER**, que nos marca con un punto la posición de las contrapesas adhesivas en el interior de la llantas, y **reconoce automáticamente todos los parámetros necesarios de la rueda.**

Hace girar la rueda automáticamente hasta punto de desequilibrio donde queda bloqueada, nos **marca con una línea el punto de colocación de las contrapesas externas** mediante su **SIDE LÁSER**, y dispone de **iluminación LED** para en interior de las llantas.

Está dotada con **AMARRE NEUMÁTICO PATENTADO CEMB** que proporciona un **ahorro de tiempo de al menos un 40%** en la operación de amarre.

Y además el resto de prestaciones CEMB:

AutoAdaptative Mode que ajusta las tolerancias en todos y cada uno de los equilibrados que realicemos, **freno electromagnético, programa SPLIT** Para ocultar las contrapesas tras los radios, **programa OPT** optimización de masas. **VDD Virtual Direct Drive PATENTADO CEMB** Sistema exclusivo de lanzamiento : Gran velocidad y mantenimiento cero y **alta velocidad de proceso el tiempo total del ciclo es de 4.7 segundos** (en ruedas de 15 Kilos) **ERGO FAST LINE extraordinaria separación entre la llanta y la máquina** para poder operar cómodamente.

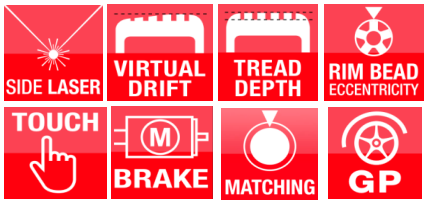

Pinche el enlace para ver un vídeo ilustrativo
https://www.youtube.com/watch?v=XnI2y71wiNo&feature=youtu.be
Mas información en:
https://www.cemb.com/garage-equipment/er100evo/

DATOS TÉCNICOS ER 100 EVO	
Alimentación	230V 50 Hz
Potencia absorbida	0,15 kW
Velocidad de equilibrado	100 rpm
Tiempo del ciclo con rueda de 15 Kg.	**4,7 segundos**
Precisión	**0,5 g.**
Sonoridad media	< 70 dB (A)
Ancho seleccionable de llanta	1,5" ÷ 20" / 40 ÷ 510 mm.
Diámetro seleccionable de llanta	10" ÷ 30" / 265 ÷ 765 mm.
Peso máximo de la rueda	< 75 Kg.
Peso de la máquina	220 Kg.

REFERENCIA	DESCRIPCIÓN	COLOR	VOLTAJE	P.V.P.
ER100EVOSE	CEMB ER 100 SE. Apriete neumático-	Ral 3002	220/1/50	**21.242**

CAPACIDADES DE AMARRE DE LAS EQUILIBRADORAS DE TURISMO

GLM 40 VERSIONES TURISMO SIN CAPOTA Y LANZAMIENTO MANUAL PARA ORIFICIOS DE Ø 45 A 110 mm.

GL 40 VERSIONES CON CAPOTA PARA ORIFICIOS DE Ø 45 A 110 mm.

UC20/ SE2 VERSIONES CON CAPOTA Y AMARRE NEUMÁTICO PARA ORIFICIOS DE Ø 45 A 110 mm.

ACCESORIOS PARA EQUILIBRADORAS DE TURISMO

IMAGEN	REFERENCIA	ARTÍCULO	DESCRIPCIÓN	P.V.P.
	41FF83146	KIT AMARRE RÁPIDO	Kit de amarre rápido mas anillo, copa y protector de goma para no dañar las llantas de aluminio.	180
	41FF83148	KIT AMARRE DE VOLANTE	Kit de amarre de volante mas anillo, copa y protector de goma para no dañar las llantas de aluminio.	210
	40FP52767	CIERRE AMARRE NEUMÁTICO	Elemento de cierre para amarres neumáticos de turismo SE/2 Largo 122 mm.	149
	40FF51334	ANILLO SEPARACIÓN	Anillo de separación entre amarre rápido y conos.	11
	40FF51315	COPA DE AMARRE	Copa de marre GP 40.	23
	40FF79260	PROTECCIÓN DE GOMA	Protección de goma para copa de amarre GP 40 Ø 130 mm.	8
	40FF43715	CONO A2	Cono A2 para orificios de llanta de diámetros entre 59 y 79 mm.	69
	40FF88351	CONO A1	Cono A1 para orificios de llanta de diámetros entre 45 y 69 mm.	59
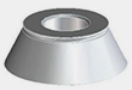	40FF43716	CONO A3	Cono A3 para orificios de llanta de diámetros entre 75 y 110 mm.	104
	46FC77653	COMPÁS DE ANCHURA	Compás, calibre, para la medición de anchura de llantas.	32

ACCESORIOS PARA EQUILIBRADORAS DE TURISMO

IMAGEN	REFERENCIA	ARTÍCULO	DESCRIPCIÓN	P.V.P.
	900ZERSAC	ZERO WEIGHT STAND ALONE	Elevador de ruedas profesional con efecto **"PESO CERO".** Extremadamente rápido y fácil de manejar. **Sistema de control de potencia** que evita dañar el eje de la máquina ni la llanta. Plataforma corredera y mango que facilitan el manejo. Capacidad 80 Kg.	3.806
	46FL85170	WBL81	Elevador de ruedas profesional con efecto "PESO CERO". Plataforma corredera y mango que facilitan el manejo. Capacidad 70 Kg.	1.828
	41FF030594	4 CONES KIT	Kit de 4 conos para eje de Ø 40 mm. Con 4 conos para orificios de llanta desde 45 hasta 110 mm. Con ángulo suavizado. Incluye tenaza martillo para contrapesos y contrapeso de 60 gr.	269
	41FF79255	RL CUP Ø40	Copa grande de plásticos con protección de goma para llantas de aluminio.	26
	41FF53550	KIT VL/2 +GG +G40	Kit para Pick-up Ford y otros 4x4 para orificios de llanta desde 97 hasta 180 mm.	937
	41FF86174	CONO VL/2 +DISCO G36	Kit para transporte ligero con orificio central desde 97 hasta 170 mm. Cono VL2 y Disco separador G36.	338
	40RD52417	CONO VL/2	Cono para transporte ligero para orificios de rueda desde 97 hasta 180 mm (Con disco G36 hasta 170 mm. Con GG más G40 hasta 180 mm.)	184
	94RD10537	DISCO G36	Disco separador G36 para usar con el cono VL/2 (Ø 170 mm.)	168
	40RD43745	DISCO G40	Disco separador G40 para usar con el cono VL/2 (Ø 170 mm.)	177
	940010105	ANILLO GG	Anillo GG para usar con el cono VL/2 (Ø 180 mm.)	584

ACCESORIOS PARA EQUILIBRADORAS DE TURISMO

IMAGEN	REFERENCIA	ARTÍCULO	DESCRIPCIÓN	P.V.P.
	40FF60653	IV CONO 8.5”	Cono especial para llantas con orificio central desde 202 hasta 214 mm.	400
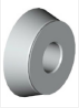	40FF53534	CONO J	Cono especial J para 4x4 para orificios de llanta desde 101 hasta 119 mm.	127
	94RD13325	ESPACIADOR WD	Espaciador WD para ruedas extraanchas	269
	40FF53531	ESPACIADOR DC	Espaciador DC para ruedas extraanchas	93
	41FF88003	KIT MERCEDES	Kit de tres conos de Ø 58 / 66.5 / 84-85 mm. Con muelle. Cumple especificaciones MERCEDES	788
	40FF018655	CONO MT2	“Cono” escalonado para vehículos alemanes con diámetros de buje de 56.5 / 57 / 66.5 / 70÷72.5 mm.	154
	41FF73171	KIT DE CENTRADO PSA	Kit para un centrado de precisión en modelos PSA compuesto de 3 casquillos de 58 / 60 y 65 mm. y 2 conos de 62–68 y 54-60 mm	709
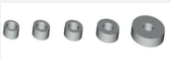	41FF77152	KIT DE CENTRADO RENAULT	Kit para un centrado de precisión en modelos RENAULT con 3 casquillos de 60 / 66 / 71 / 88 y 129.9 mm.	670
	40FF61043	CONO 89/132	Cono especial para orificios de llanta desde 89 hasta 132.5 mm.	131
	40FF43714	CONO A1	Cono A1 para orificios de llanta desde 43 hasta 69 mm.	81
	41FF42048	PLATO UH20/02	Plato universal para el centrado y soporte de llantas ciegas de 3, 4, 5 y 6 agujeros con círculos de paso de diámetros desde 95 a 120 mm. Con cono centrador para un centrado de precisión. Completo. PATENTADO CEMB	840
	41FF38501	KIT PARA UH20/2	Kit de 5 tornillos extra largos para llanta de aluminio de Peugeot 406	146

ACCESORIOS PARA EQUILIBRADORAS DE TURISMO

IMAGEN	REFERENCIA	ARTÍCULO	DESCRIPCIÓN	P.V.P.
	41FF017217	SR3 NEW + G40 DISC	Kit transporte ligero con estrella SR3-3 + Disco G40 Ø de pernos 161/170 / 184.15 / 205 / 222.25 / 245 mm.	1.054
	40FF017215	DISCO DE CENTRADO Ø 142	Casquillo centrador 142 mm Renault Master III / Trafic / Opel Movano. PARA USARSE CON SR3 + G40 (Ref.41FF017217)	881
	40FF66118	DISCO DE CENTRADO Ø 161	Casquillo centrador Crafter / Sprinter 161 mm. PARA USARSE CON SR3 + G40 (P / N 41FF017217)	881
	40FF66121	DISCO DE CENTRADO Ø 130	Casquillo centrador 130 mm IVECO Daily / Renault Master II. PARA USARSE CON SR3 + G40 (P / N 41FF017217)	881
	41FF53853	SR4	Plato de pernos para protección de llanta y centrado de alta precisión. 4 pernos elásticos largos + 4 cortos (4 x Ø 98 100 / 108 /110 / 114.3 / 120 / 130mm.)	613
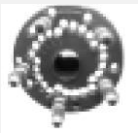	41FF53854	SR5	Plato de pernos para protección de llanta y centrado de alta precisión. 5 pernos elásticos largos + 5 cortos (5 x Ø 100 / 108 / 112 / 114.3 / 120 / 139.7 / 150 / 160mm Ø.)	738
	41FFA4523	SR5 OPEL	Plato de pernos para llantas Opel de 5 agujeros (ø 105/110/115/118/130). Con 10 tacos (5 std + 5 largos)	745
	41FF53855	SR5 / 2	Plato de pernos para protección de llanta y centrado de alta precisión. 5 pernos elásticos largos + 5 cortos (5 x Ø 98 / 110 / 118 / 120.65 / 127/130 / 140 mm.)	731
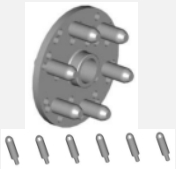	41FF56189	SR USA	Plato de pernos para protección de llantas y centrado de alta precisión. 5 espárragos rígidos largos + 5 cortos (5 x 101.6 / 139.7 / 165.1); (6 x 139.7 / 114,3); (4 x 165,1 / 170); (3 x 130)	761
	41FFA6478	SRU 345	Plato de pernos para todas las llantas de 3, 4, 5 y 6 agujeros. Círculo de pernos infinitamente ajustable de 75 a 210 mm. Se suministra con pernos cortos y largos con clip, para diferentes tipos de llanta	791

ACCESORIOS PARA EQUILIBRADORAS DE TURISMO

IMAGEN	REFERENCIA	ARTÍCULO	DESCRIPCIÓN	P.V.P.
	41FF009417		OPCIONES: Conjunto de 5 espárragos con clip de L 123 mm.	149
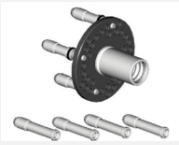	41FF55890	SR 4 / SE2	Plato de pernos para protección de llanta y centrado de alta precisión. 4 pernos elásticos largos + 4 cortos (4 x Ø 98 100 / 108 /110 / 114.3 / 120 / 130mm.) Para amarres neumáticos SE2	684
	41FF55891	SR 5 / SE2	Plato de pernos para protección de llanta y centrado de alta precisión. 5 pernos elásticos largos + 5 cortos (5 x Ø 98 / 110 / 118 / 120.65 / 127/130 / 140 mm.) Para amarres neumáticos SE2	781
	41FFA4520	SR5 OPEL / SE2	Plato de pernos para llantas Opel de 5 agujeros (ø 105/110/115/118/130). Con 10 tacos (5 std + 5 largos) Para amarres neumáticos SE2	816
	41FF55892	SR5/2 SE2	Plato de pernos para protección de llanta y centrado de alta precisión. 5 pernos elásticos largos + 5 cortos (5 x Ø 100 / 108 / 112 / 114.3 / 120 / 139.7 / 150 / 160mm) Para amarres neumáticos SE2	800
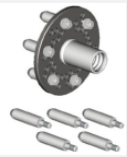	41FF56193	SR USA SE2	Plato de pernos para protección de llantas y centrado de alta precisión. 5 espárragos rígidos largos + 5 cortos (5 x 101.6 / 139.7 / 165.1); (6 x 139.7 / 114,3); (4 x 165,1 / 170); (3 x 130) Para amarres neumáticos SE2	830
	41FFA5298	SRU 345 / SE2	Plato de pernos para todas las llantas de 3, 4, 5 y 6 agujeros. Círculo de pernos infinitamente ajustable de 75 a 210 mm. Se suministra con pernos cortos y largos con clip, para diferentes tipos de llanta. Para amarres neumáticos SE2	849
	41FFA0175	KIT ESPECIAL SR4 / SR5 SR5 OPEL	Plato SR4: para llantas de 4 agujeros (98/100/108/110 / 114,3 / 120/130 mm Ø). Plato SR5: para llantas de 5 agujeros (100/108/112 / 114,3 / 120 / 139,7 / 150/160 mm Ø). Plato SR5 OPEL: para llantas Opel de 5 agujeros (ø 105/110/115/118/130). 10 espárragos: 5 estándar y 5 largos	1.289
	41FFA0176	KIT ESPECIAL SE SR4 / SR5 SR5 OPEL	Plato SR4: para llantas de 4 agujeros (98/100/108/110 / 114,3 / 120/130 mm Ø). Plato SR5: para llantas de 5 agujeros (100/108/112 / 114,3 / 120 / 139,7 / 150/160 mm Ø). Plato SR5 OPEL: para llantas Opel de 5 agujeros (ø 105/110/115/118/130). 10 espárragos: 5 estándar y 5 largos Para amarres neumáticos SE2	1.406

ACCESORIOS PARA EQUILIBRADORAS DE TURISMO

IMAGEN	REFERENCIA	ARTÍCULO	DESCRIPCIÓN	P.V.P.
	41FF48071	RMC20 MAN	Adaptador de motocicleta para equilibradoras manuales sin motor. Eje L 231 mm. PATENTADO CEMB	990
	41FF68364	RMC20 MAN-HD	Adaptador de motocicleta para equilibradoras manuales sin motor. Eje L 270 mm. PATENTADO CEMB	1.093
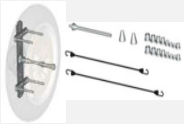	41FF49115	RM20/15	Adaptador universal para ruedas de motocicleta estándar con rodamientos (eje Ø 15 mm)	1.530
	41FF87386	RMC20 MOT/2	Adaptador universal con brazo de transporte dinámicamente equilibrado y cono de centrado trasero de alta precisión para ruedas de motocicleta. Eje L 231 mm PATENTADO CEMB	2.080
	41FF87401	RMC20 MOT/2 HD	Adaptador universal con brazo de transporte dinámicamente equilibrado y cono de centrado trasero de alta precisión para ruedas de motocicleta. Eje L 270 mm PATENTADO CEMB	2.147
	41FF51299	KIT CASQUILOS CENTRAJE	kit de 16 casquillos de centrado para RMC20MOT + MAN, RM20 / 15 incluyendo Ø 15 - 16 - 17 - 19,05 - 20 - 22 - 25 - 28	877
	41FF88379	EXPOSITOR GRANDE	Panel grande para mantener ordenados y a la vista los accesorios para equilibradoras.	381
	41FFA5310	EXPOSITOR PEQUEÑO	Panel pequeño para mantener ordenados y a la vista los accesorios para equilibradoras.	338
	FIT0077625	KIT IMPRESORA ER 100	Kit de impresora para emitir los informes de la equilibradora **CEMB ER 100 EVO SE**	560
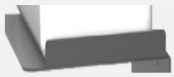	42BV011071	SOPORTE PARA IMPRESORA ER 100	Soporte para el Kit de impresora **CEMB ER 100 EVO SE**	117
	46FB92589	KIT DE FIJACIÓN	Kit para amarrar al suelo las equilibradoras CEMB	127

EQUILIBRADORAS PARA SERVICIOS MÓVILES DE TURISMO

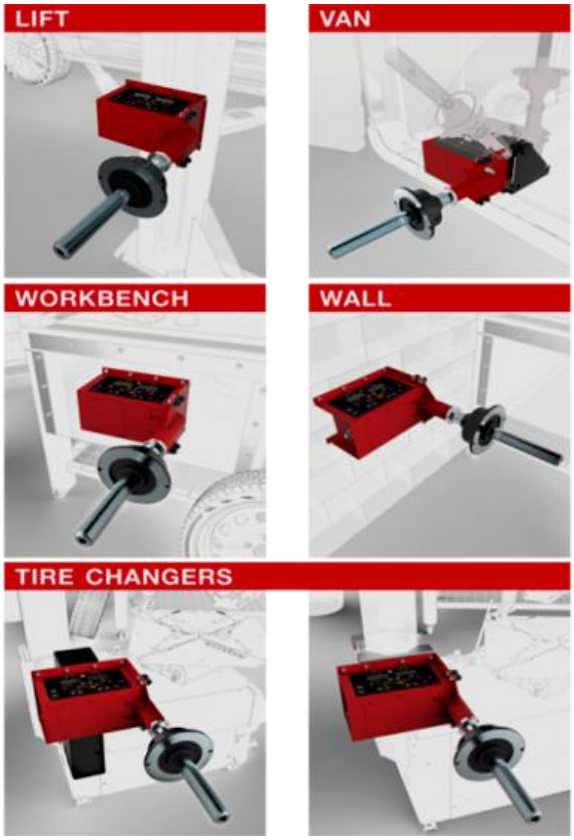

PAGURO P1

La equilibradora **PAGURO P1 de lanzamiento manual** está especialmente concebida para poder trabajar en cualquier lugar, sus pequeñas dimensiones L 381’ 5 x An 646 x Alt 200 mm. y su sistema de amarre nos permite instalarla sobre cualquier soporte, además de los preconcebidos, siempre que ofrezcan una sujección rígida. Está especialmente concebida para servicios móviles.

La calidad de medición es idéntica a la de modelos mayores de alta gama.

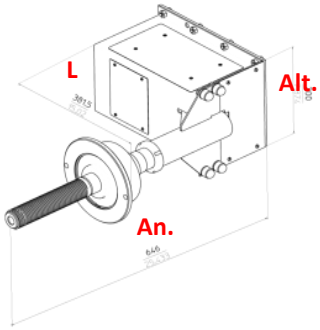

DATOS TÉCNICOS PAGURO P1	
Alimentación	230V 50 Hz AC **ó 12-24V DC**
Potencia absorbida	0,15 kW
Velocidad de equilibrado	100 rpm
Tiempo del ciclo con rueda de 15 Kg.	**4,7 segundos**
Precisión	**1 g.**
Sonoridad media	< 70 dB (A)
Ancho seleccionable de llanta	1,5" ÷ 20" / 40 ÷ 510 mm.
Ancho seleccionable de llanta	10" ÷ 30" / 265 ÷ 765 mm.
Peso máximo de la rueda	< 75 Kg.
Peso de la máquina	~ 35 Kg.

Mas información en:
https://www.cemb.com/garage-equipment/p1/

REFERENCIA	DESCRIPCIÓN	COLOR	VOLTAJE	P.V.P.
PAGUROP1	CEMB PAGURO P1 **CON DOTACIÓN GMM 40** (Pg.12)	**Ral 3002**	220/1/50	**1.961**

ACCESORIOS

IMAGEN	REFERENCIA	ARTÍCULO	DESCRIPCIÓN	P.V.P.
	42FB000252	**SOPORTE DESMONT**	Soporte para montar PAGURO P1 en desmontadora de turismo	**239**
	46FB035338	**SOPORTE FURGO**	Soporte de dos posiciones para montar PAGURO P1 tras la puerta de una furgoneta o en una mesa de trabajo rígida	**546**

EQUILIBRADORA PARA SERVICIOS MÓVILES DE CAMIÓN

PAGURO P2

La equilibradora de camión **PAGURO P2 de lanzamiento manual** puede ser amarrada a cualquier desmontadoras de camión y nos permite un equilibrado perfecto en cualquier lugar.
Aporta la calidad de equilbrado de los modelos superiores.
Los movimientos de la desmontadora se aprovecha para la elevación y el frenado de la rueda.
El display portátil se acomoda a cada condición particular.
Su **peso total de unos 20 kilos** nos resta muy poca capacidad de carga en el vehículo y nos permite aportar a nuestro cliente servicios adicionales de una forma práctica y sencilla.
Su reducido tamaño la hace además muy manejable.

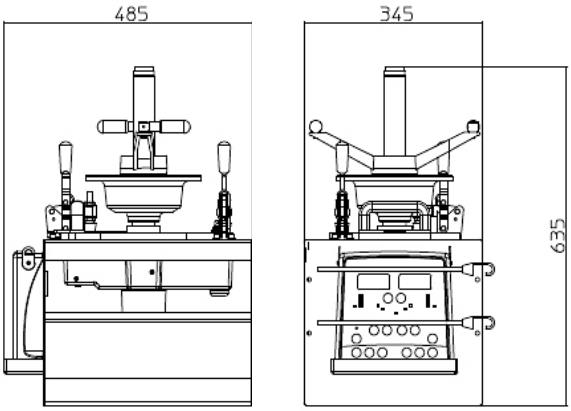

Pinche el enlace para ver un vídeo ilustrativo
https://www.youtube.com/watch?v=Qd9QaRyG48A&feature=youtu.be
Mas información en:
https://www.cemb.com/garage-equipment/paguro-p2/

DATOS TÉCNICOS	PAGURO P2
Alimentación	230V 50 Hz AC ó 12-24V DC
Índice de protección	IP 41
Potencia absorbida	0,8 kW
Velocidad de equilibrado	< 70 rpm
Tiempo del ciclo con rueda de 15 Kg.	8÷20 **segundos**
Precisión	**10 g.**
Sonoridad media	< 70 dB (A)
Ancho seleccionable de llanta	1,5" ÷ 20" / 40 ÷ 510 mm.
Diámetro seleccionable de llanta	10" ÷ 30" / 265 ÷ 765 mm.
Peso máximo de la rueda	< 250 Kg.
Peso de la máquina	~ 20Kg.

REFERENCIA	DESCRIPCIÓN	COLOR	VOLTAJE	P.V.P.
PAGUROP2	CEMB PAGURO P2 **SIN DOTACIÓN**	**Ral 3002**	220/1/50	**5.140**

CARRO PARA TRANSPORTE

IMAGEN	REFERENCIA	ARTÍCULO	DESCRIPCIÓN	P.V.P.
	46FBA8749	**TROLEY KIT**	Carro de almacenamiento y transporte para PAGURO 2	**369**

NOVEDAD 2022

C 350

La nueva equilibradora automática **CEMB C 330** Vídeol equilibra ruedas de hasta 200 Kg de **turismo 4x4 furgoneta, camión y autobús**.

El **NUEVO** sistema de **eje elevador** permite centrar las ruedas cómodamente sobre el carro móvil, sin carga, con lo que el centrado de las ruedas más pesadas también es perfecto. El eje elevador es quien levanta después la rueda a la posición de lanzamiento y equilibrado.

Este sistema **elimina el elevador de ruedas**, **el carro deslizante levanta del suelo tan solo 59 mm. El más bajo del mercado.** (1)

Este nuevo sistema, **exclusivo de CEMB**, facilita mucho el esfuerzo que supone subir las pesadas ruedas de camión en la equilibradora y se elimina además el riesgo de elevar ruedas tan grandes sin amarrarlas primero.

LA sonar | LR sonar | EMS sonar | AUT | LASER | BRAKE | MANUAL LOCKING | LIFTING SPINDLE

Medición de excentricidad radial y la oscilación lateral.

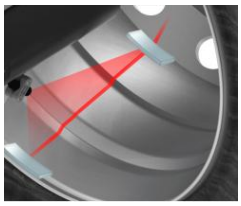

Línea láser a las 6

Mientras que **en las ruedas de turismo cada día nos preocupa más la geometría: excentricidad y oscilación lateral**, como factores que provocan síntomas similares a los desequilibrios de masa, en ruedas de camión no nos ocupamos tanto de ellos, a pesar de que las dimensiones y pesos son mucho mayores, y de que los síntomas serán evidentemente proporcionales.

La nueva equilibradora de camión automática **CEMB C 350 Vídeo** dotada de **Sonar LR y EMS nos permite valorar la excentricidad radial y la oscilación lateral de las ruedas y corregir los errores detectados** siempre que sea posible, o valorar la substitución en los casos más extremos y fuera de tolerancias.

Mas información en: https://www.cemb.com/garage-equipment/c350/

OTRAS CARACTERÍSTICAS

Sonar LA para la medición automática de la anchura de las ruedas sin ningún contacto.
Sonar LR para la medición de la oscilación lateral de la rueda.
Sonar EMS para la medición de la excentricidad de la rueda.
Calibre automático para la toma de medidas de distancia y diámetro de forma automática.
ALU-S modo de equilibrado para colocar los contrapesos adhesivos en el interior **mediante repetidor de posición**.
Indicador laser, facilita el correcto posicionamiento de los contrapesos adhesivos en el interior de la llanta marcando una línea a las 6.
Freno electromagnético, permite detener y mantener parada la rueda en la posición exacta del desequilibrio.

Dotación de serie.

La dotación de serie no incluye conos ni centradores

REFERENCIA	DESCRIPCIÓN	COLOR	VOLTAJE	P.V.P.
C350	CEMB C 350	Ral 3002	220/1/50	**14.543**

ACCESORIOS

IMAGEN	REFERENCIA	ARTÍCULO	DESCRIPCIÓN	P.V.P.
	41FF67879	KIT CAMIÓN	Kit adaptador camión centrado orificio y estrellas de pernos.	**1.564**
	41FF054930	KIT TURISMO	Kit de 4 conos para orificios de 45 a 194mm con separador.	**821**

NOVEDAD 2022

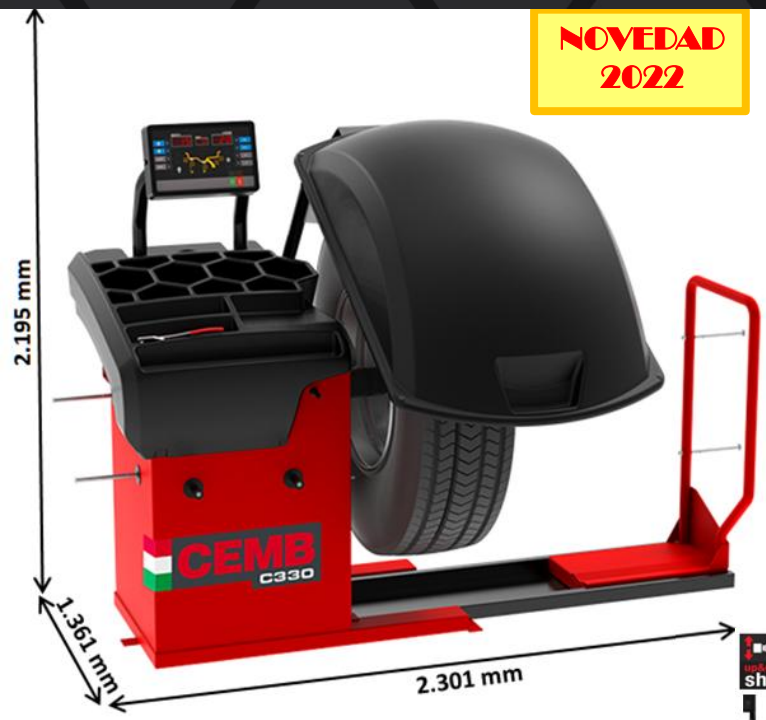

C 330

La nueva equilibradora automática **CEMB C 330** Digital equilibra ruedas de hasta 200 Kg de **turismo 4x4 furgoneta, camión y autobús**.

El **NUEVO** sistema de **eje elevador** permite centrar las ruedas cómodamente sobre el carro móvil, sin carga, con lo que el centrado de las ruedas más pesadas también es perfecto. El eje elevador es quien levanta después la rueda a la posición de lanzamiento y equilibrado.

Este sistema **elimina el elevador de ruedas**, **el carro deslizante levanta del suelo tan solo 59 mm. El más bajo del mercado.** (1)

Este nuevo sistema, **exclusivo de CEMB**, facilita mucho el esfuerzo que supone subir las pesadas ruedas de camión en la equilibradora y se elimina además el riesgo de elevar ruedas tan grandes sin amarrarlas primero.

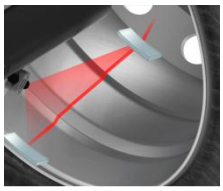

Línea láser a las 6

Sonar incluido.

Dotación de serie.

La dotación de serie no incluye conos ni centradores

OTRAS CARACTERÍSTICAS

Calibre automático para la toma de medidas de distancia y diámetro de forma automática.

ALU-S modo de equilibrado para colocar los contrapesos adhesivos en el interior **mediante repetidor de posición**.

Sonar LA para la medición automática de la anchura de las ruedas sin ningún contacto.

Indicador laser, facilita el correcto posicionamiento de los contrapesos adhesivos en el interior de la llanta marcando una línea a las 6.

Freno electromagnético, permite detener y mantener parada la rueda en la posición exacta del desequilibrio.

Mas información en:
https://www.cemb.com/en/garage-equipment/c330/

DATOS TÉCNICOS C 330 C350

Alimentación	230V 50 Hz
Potencia absorbida	1,1 kW
Velocidad de equilibrado	<130 rpm T/ 800 rpm C.
Tiempo del ciclo	8÷20 seg.
Precisión	**1 g. turismo/ 10g. camión**
Sonoridad media	< 70 dB (A)
Ancho seleccionable de llanta	1,5" ÷ 20" / 40 ÷ 510 mm.
Diámetro seleccionable de llanta	10" ÷ 30" / 265 ÷ 765 mm.
Peso máximo de la rueda	200 Kg.
Diámetro máximo de la rueda	1.380 mm.
Peso de la máquina	210 Kg.

REFERENCIA	DESCRIPCIÓN	COLOR	VOLTAJE	P.V.P.
C330	CEMB C 330	Ral 3002	220/1/50	**11.634**

ACCESORIOS

IMAGEN	REFERENCIA	ARTÍCULO	DESCRIPCIÓN	P.V.P.
	41FF67879	KIT CAMIÓN	Kit adaptador camión centrado orificio y estrellas de pernos.	**1.564**
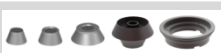	41FF054930	KIT TURISMO	Kit de 4 conos para orificios de 45 a 194mm con separador.	**821**

C 202 SE

EMS SÓNAR
OPCIONAL

C 202 SE

Capota
OPCIONAL
NO INCLUIDA

La equilibradora **CEMB C 202 SE** aporta **una pantalla TFT de 15"** ideal para entornos en los que el cliente está presente.
Dispone de **elevador neumático integrado** con y potencia de hasta 250 Kg.
Es la única equilibradora de camión del mercado con APRIETE NEUMATICO, lo que supone un enorme ahorro de tiempo.
El ciclo de equilibrado es completamente automático, incluida la parada mediante freno electroneumático.
Nos aporta las siguientes características:
Calibre Automático para la toma de medidas de distancia y diámetro
Modo de equilibrado en 3D ALU-S nos aporta instrucciones muy precisas a la hora de colocar los contrapesos adhesivos en el interior de las llantas, ayudados por la cómoda pinza de sujeción e instalación.
SPLIT Programa para esconder los contrapesos adhesivos tras los radios.
Programa especial CEMB para minimizar el desequilibrio estático residual y optimización de masas llanta-neumático.
Multi usuario que nos permite trabajar a la vez 4 operarios o 4 vehículos diferentes.
Si la equipamos con el **EMS SÓNAR OPCIONAL** nos **determinará el punto máximo de excentricidad de la rueda** para su eventual corrección a la hora del montaje en el vehículo.
Dotación de serie UC202SE

La dotación de serie no incluye los accesorios para camión

Pinche el enlace para ver un vídeo ilustrativo
https://www.youtube.com/watch?v=53XyPLRa6HU&feature=youtu.be
Mas información en:
https://www.cemb.com/garage-equipment/c202se/

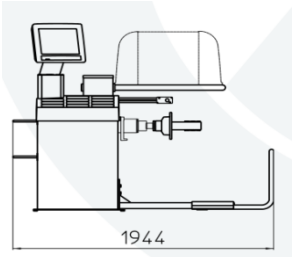

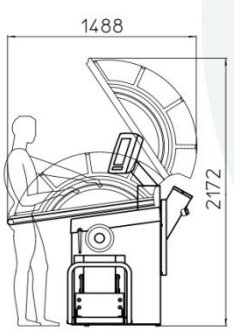

DATOS TÉCNICOS C 212	
Alimentación	380v 3Ph 50Hz
Potencia absorbida	0,8 kW
Velocidad de equilibrado	<100 rpm T / 70 rpm camión
Tiempo del ciclo	**<20 seg.**
Precisión	**1 g. turismo/ 10g. camión**
Sonoridad media	< 70 dB (A)
Ancho seleccionable de llanta	1,5" ÷ 20" / 40 ÷ 510 mm.
Diámetro seleccionable de llanta	10" ÷ 30" / 265 ÷ 765 mm.
Peso máximo de la rueda	250 Kg.
Diámetro máximo de la rueda	1.300 mm.
Peso de la máquina	300 Kg.

REFERENCIA	DESCRIPCIÓN	COLOR	VOLTAJE	P.V.P.
C202SE	CEMB C 202 SE. **Apriete neumático** .Capota opcional	Ral 3002	220/1/50	**37.614**

ACCESORIOS

IMAGEN	REFERENCIA	ARTÍCULO	DESCRIPCIÓN	P.V.P.
	94FW77522	CAPOTA	Capota protectora para equilibradoras CEMB Camión	**2.190**
	86SB75306	EMS SÓNAR	EMS sónar trasero para control de excentricidad	**736**

C 206

C202

La equilibradora **CEMB C 202** **de lanzamiento manual, con capacidad para equilibrar ruedas de turismo y camión** está especialmente concebida para servicios móviles, flotas de transporte y talleres de espacio reducido.

Presenta un diseño ergonómico de reducido tamaño, que incluye ruedas para desplazarla con facilidad y elevador manual asistido.

El sistema de lanzamiento y frenado es muy manejable y no provoca ningún esfuerzo al operador.

A pesar de su tamaño la C202 SE nos aporta las cualidades y precisión de los modelos mayores:

Calibre Automático para la toma de medidas de distancia y diámetro

Modo de equilibrado en 3D ALU-S nos aporta instrucciones muy precisas a la hora de colocar los contrapesos adhesivos en el interior de las llantas, ayudados por la cómoda pinza de sujeción e instalación.

SPLIT Programa para esconder los contrapesos adhesivos tras los radios.

Programa especial CEMB para minimizar el desequilibrio estático residual, y optimización de masas llanta-neumático.

Pinche el enlace para ver un vídeo ilustrativo
https://www.youtube.com/watch?v=AJEQn8Q3LBk&feature=youtu.be
Mas información en:
https://www.cemb.com/garage-equipment/c206/

Dotación de serie completa UC215HW + GMM40 para turismo y furgoneta:

La dotación de serie no incluye los accesorios para camión

ELEVADOR ASISTIDO

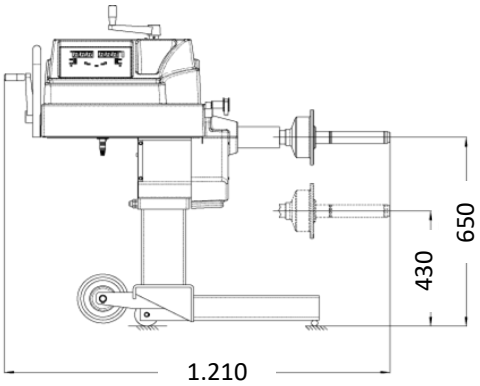

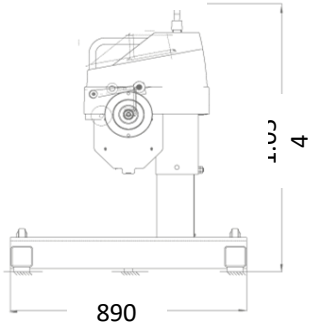

DATOS TÉCNICOS C 206

Alimentación	230V 50 Hz ó 12-24V DC
Potencia absorbida	0,8 kW
Velocidad de equilibrado	<100 rpm T / 70 rpm camión
Tiempo del ciclo	8÷20 seg.
Precisión	**1 g./ 50g**
Sonoridad media	< 70 dB (A)
Ancho seleccionable de llanta	1,5" ÷ 20" / 40 ÷ 510 mm.
Diámetro seleccionable de llanta	10" ÷ 30" / 265 ÷ 765 mm.
Peso máximo de la rueda	250 Kg.
Diámetro máximo de la rueda	1.300 mm.
Peso de la máquina	190 Kg.

REFERENCIA	DESCRIPCIÓN	COLOR	VOLTAJE	P.V.P.
C206	CEMB C 206	**Ral 3002**	220/1/50	**8.093**

ACCESORIO

IMAGEN	REFERENCIA	ARTÍCULO	DESCRIPCIÓN	P.V.P.
	86SB042497	**BATERÍA 2**	Batería, cargador y caja metálica.	**530**

ACCESORIOS PARA EQUILIBRADORAS DE TURISMO

IMAGEN	REFERENCIA	ARTÍCULO	DESCRIPCIÓN	P.V.P.
	40FF43726	G40	Palomilla de acero para el amarre de ruedas de camión, para usar siempre contra conos o protectores.	427
	41FF559368	UC215HW + GMM40	Adaptador con 4 conos (Ø 45-180 mm) para furgonetas, 4x4 y transporte ligero con contratuerca de plástico GMM40 con volante.	677
	41FF53939	UC215HW + G40	Adaptador con 4 conos (Ø 45-180 mm) para furgonetas, 4x4 y transporte lgero con contratuerca metálica G40	898
	41FF77684	UC202 SE	Maza completa de amarre neumático con 3 conos para eje de Ø 65 mm. Con tres conos para ruedas de camiones ligeros, furgonetas y 4x4 con orificio central de Ø 76 mm a Ø 178 mm.	1.730
	41FF43821	IV/40V/ 40-GG KIT	1 Espaciador y 2 conos para oficios de llantas de camiones de diámetros 202 / 221 / 281 mm. Para amarres UC215	1.060
	41FF78208	KIT GC CONOS 4 + 5	1 espaciador y 2 conos para oficios de llantas de camiones de diámetros 202 / 221 / 281 mm. Para amarres UC202 / SE sin necesidad de usar estrellas de fijación.	1.403
	940010105	ANILLO GC	Anillo de centrado para UC 215	584
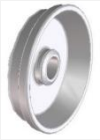	40FF43748	DISCO IV	Disco de centrado IV para UC 215 para oficios de llantas de camiones de diámetros 202 / 221 mm.	274
	40FF43747	DISCO V	Disco de centrado V para UC 215 para oficios de llantas de camiones de diámetro 281 mm.	395
	940010035	CONO 4	Cono para llantas de camión con orificio central de Ø 202 + 221 mm. Para amarres UC202 SE.	348

ACCESORIOS PARA EQUILIBRADORAS DE TURISMO

IMAGEN	REFERENCIA	ARTÍCULO	DESCRIPCIÓN	P.V.P.
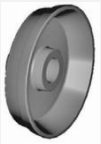	40FF60653	CONO ESPECIAL IV 8'5 "	Cono especial para llantas de camión con orificio central de Ø 202 + 215 mm. Para amarres UC202 SE.	400
	940010106	CONO 5	Cono para llantas de camión con orificio central de Ø 281 mm. Para amarres UC 202 SE	837
	41FF42048	PLATO UH20/02	Plato universal para el centrado y soporte de llantas ciegas de 3, 4, 5 y 6 agujeros con círculos de paso de diámetros desde 95 a 120 mm. Con cono centrador para un centrado de precisión. Completo. PATENTADO CEMB	840
	41FF83154	KIT DE AMARRE TURISMO	Kit de amarre para turismo con brida rápida, anillo, copa estándar y copa grande	163
	41FF67879	KIY SR 215/2	Adaptador de pernos para camión Ø 10x225 / 285,75 / 335; 8x275 / 285,75 mm. Para ser utilizado en UC215 como alternativa al kit IV / 40-V / 40-GG "	1.564
	41FF78046	SR202 SE KIT	Adaptador de pernos para camión Ø 10x225 / 285,75 / 335; 8x275 / 285,75 mm. Para ser utilizado en UC202 SE como alternativa al kit IV / 40-V / 40-GG "	2.402
	41FF017795	SR3 NEW	Kit SR3-3 transporte ligero con estrella de tres puntos y pernos para diámetros de pernos de amarre Ø 161/170 / 184,15 / 205 / 222,25 / 245 mm	944
	40FF017215	DISCO DE CENTRADO Ø 142	Casquillo centrador 142 mm Renault Master III / Trafic / Opel Movano. PARA USARSE CON SR3 + G40 (Ref.41FF017217)	881
	40FF66118	DISCO DE CENTRADO Ø 161	Casquillo centrador Crafter / Sprinter 161 mm. PARA USARSE CON SR3 + G40 (P / N 41FF017217)	881
	40FF66121	DISCO DE CENTRADO Ø 130	Casquillo centrador 130 mm IVECO Daily / Renault Master II. PARA USARSE CON SR3 + G40 (P / N 41FF017217)	881

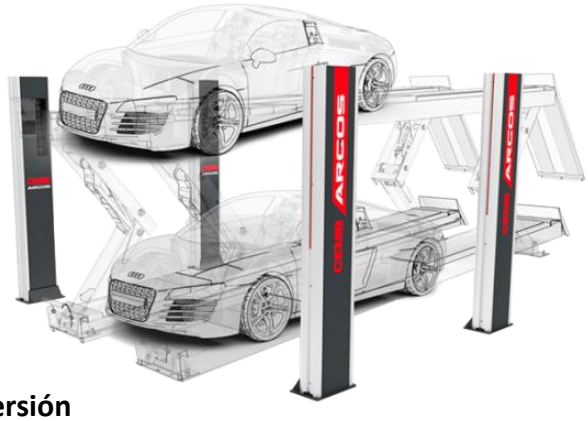

Full Versión

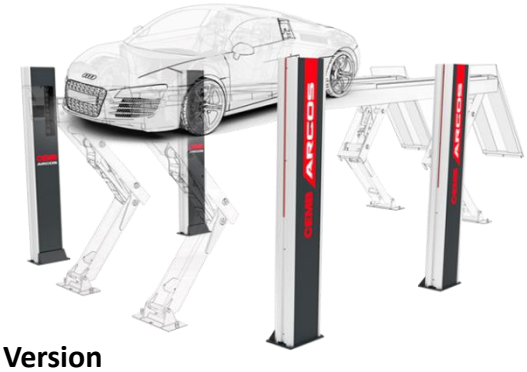

High Version

Pit Version

Pinche el enlace para ver un vídeo ilustrativo
https://www.youtube.com/watch?v=cO7AKzfzseA&feature=youtu.be
Mas información en:
https://www.cemb.com/garage-equipment/argos/

ARGOS

ALINEADOR SIN CONTACTO

El sistema de **alineación sin contacto Argos** es capaz de aportarnos medidas exactas de caída y convergencia en 5 segundos.

Argos efectúa una medición exacta y detallada de los ángulos de las cuatro ruedas del vehículo mediante **visión directa, sin necesidad de acoplar elementos mecánicos a las ruedas y sin bajar del vehículo,** lo que elimina la introducción de posibles errores en las mediciones finales.

¿Cómo funciona ARGOS? Basta con detener durante 5 segundos el vehículo frente a las cuatro columnas de medición y el sistema de escaneado tridimensional de alta tecnología hará el resto.

ARGOS revoluciona por completo el mundo de la alineación eliminando garras y captadores, **no es necesario el alabeo o compensación**, el software extremadamente intuitivo y gestionado por control remoto contribuye a facilitar y agilizar su uso, ayudado además por su inicio automático con la entrada del vehículo, el reconocimiento automático de los procesos en curso, y la preselección automática de las especificaciones del vehículo. El proceso de calibración de las cámaras también se realiza automáticamente.

Dispone de una videocámara para ayudarnos a posicionar el vehículo sobre los platos y puede trabajar en superficies que no estén perfectamente niveladas. Se adapta a cualquier tipo de elevador y a fosos.

Al eliminar tiempo y esfuerzo, minimizando a 5 segundos el tiempo necesario para un diagnóstico de alineación, caída y convergencia, **ARGOS permite hacerse rentable aportando un diagnóstico de alineación a todos nuestros clientes** de modo que les demostremos nuestro interés en su seguridad y consigamos aumentar el volumen de trabajo en alineación.

Las posibilidades de instalación son varias:

FULL VERSION.- Diagnóstico en superficie y regulación en altura. Se adapta a cualquier tipo de elevador, ya sea de tijeras empotrado o 4 columnas, dependiendo en estos últimos de sus medidas. Cuatro módulos de escaneo en las dos alturas.

HIGH VERSION.- Diagnóstico y regulación en altura con cuatro módulos de escaneo.

PIT VERSION.- Diagnóstico y regulación en foso con cuatro módulos de escaneo y los medios necesarios para la regulación.

Un equipo que nos permite hacer un diagnóstico de alineación de todos los vehículos que entran en nuestro taller **se amortizará de un modo automático por el aumento de alineaciones y los consiguientes trabajos adicionales aportados**. ¿Qué tiempo necesitaré si aumento con **ARGOS** un 40% el número de mis alineaciones diarias?

ARGOS

DOTACIÓN COMÚN

La dotación común a todas las versiones, incluye **PC**, **APP Argos** para poder usar el sistema mediante cualquier tablet, o Smartphone, **videocámara** para la ayuda en el posicionamiento del vehículo, **cableado** entre columnas y para el monitor, **kit de fijación** al suelo, **dos platos de alineación premiun**, **bloqueo de volante y de freno y teclado inalámbrico**.

No se incluyen ni monitor ni tablet en la dotación de serie.

Cualquier instalación del sistema Argos se ha de adecuar a las condiciones peculiares del lugar concreto por lo que los precios finales se han de ajustar en cada caso y los que aquí se ofrecen solo aportan una orientación.

REFERENCIA	DESCRIPCIÓN	COLOR	VOLTAJE	P.V.P.
ARGOSF	ARGOS Full Version.	Ral 7016	220/1/50	**131.744**
ARGOSH	ARGOS High Version.	Ral 7016	220/1/50	**87.829**
ARGOSP	ARGOS Pit Version.	Ral 7016	220/1/50	**87.829**

ACCESORIOS ARGOS

IMAGEN	REFERENCIA	ARTÍCULO	DESCRIPCIÓN	P.V.P.
	8001000014	**MONITOR 50”**	Monitor Opcional de 50”	**2.192**
	801100217	**SOPORTE MONITOR**	Kit de montaje sobre muro para monitor 50”	**129**
	46DW004143	**STAND MONITOR**	Columna soporte para monitor de 50” e impresora Wireless.	**2.021**
	801700144	**IMPRESORA WIRELESS**	Impresora Wireless	**573**
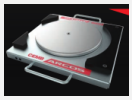	46DW012202	**PLATOS DE BLOQUEO AUTOMÁTICO**	Platos de bloqueo y desbloqueo automático en substitución de los platos premium de la dotación estándar.	**4.455**
	949300200	**ROBOT GIROS**	Robot de control remoto para realizar los giros, **muy útil en el proceso de alineación para versiones HIGH.**	**5.489**

¿UNA RECEPCIÓN TOTALMENTE ACTIVA?

El sistema de diagnóstico rápido **CEMB ARGOS *Drive Thru*** es capaz de aportarnos medidas exactas de caída y convergencia en 10 segundos sin bajar del vehículo.

El propio cliente puede hacer el chequeo mientras accede al puesto de recepción solo siguiendo los pasos marcados en la pantalla

¿Un diagnóstico exacto del estado de la dirección antes de hablar con el propietario y elaborar la hoja de trabajo?

¿Aumentará mi facturación comprobando el estado real de la dirección de **TODOS LOS VEHÍCULOS** que entran en mi taller ?

Pinche el enlace para ver un vídeo ilustrativo
https://www.youtube.com/watch?v=Jx_WLLcGyLc&feature=emb_logo
Mas información en:
https://www.cemb.com/garage-equipment/drivethru/

ARGOS Drive thru

CEMB

POSIBILIDAD DE SELECCIONAR Y PERSONALIZAR LOS INFORMES A EMITIR

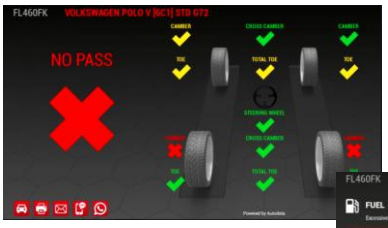

Informe intuitivo mencionando las consecuencias provocadas por los ángulos fuera de tolerancia.

Intuitivo

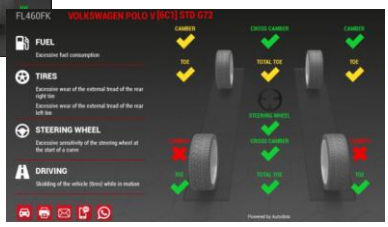

Técnico

Informe Técnico mencionando las consecuencias provocadas por los ángulos fuera de tolerancia.

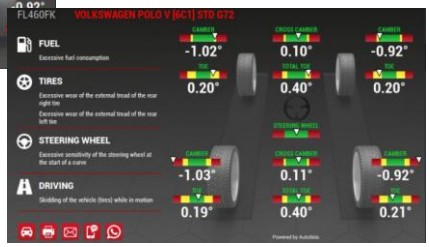

Con el equipo **CEMB ARGOS *Drive Thru*** tenemos también **opcionalmente** la posibilidad de enviar los informes vía SMS, E-mail o WhatsApp

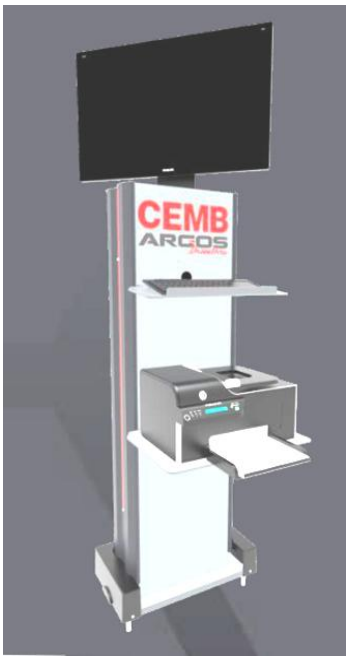

CEMB ARGOS

La **App Argos** replica en su Smartphone o tablet el monitor del sistema actuando además como control remoto. Disponible para Andriod desde la versión 6 y para iOS desde la 10 en adelante.

ARGOS *Drive Thru* nos aporta un informe con medidas exactas de los ángulos críticos de la dirección de los vehículos solo con detenernos unos segundos con cada eje delante de las columnas de medición.

El propio sistema guía al usuario en el proceso mediante sencillas indicaciones en pantalla.

La selección de vehículos del banco de datos se hace muy rápidamente gracias a un novedoso sistema de búsqueda.

Opcionalmente se puede instalar el sistema de reconocimiento de matrículas que identificará de inmediato vehículos que ya hayan pasado por nuestro taller, y cuando la legislación española lo permita cualquier vehículo que llegue por primera vez.

Se necesita un ancho entre 4.2 y 4.8 metros y un largo de entre 4 y 5 metros para su instalación.

REFERENCIA	DESCRIPCIÓN	COLOR	VOLTAJE	P.V.P.
ARGOSD	ARGOS Drive Tru	Ral 7016	220/1/50	**55.180**

ACCESORIOS ARGOS DRIVE THRU

IMAGEN	REFERENCIA	ARTÍCULO	DESCRIPCIÓN	P.V.P.
	DRTHRU1	**"PULSAR Y ENVIAR"**	Permite el Envío de informes telemáticamente durante un año vía WhatsApp, E-mail y SMS.	**955**
	DRTHRU2	**RECONOCIMIENTO MATRÍCULAS**	Permite el reconocimiento de matrícula y el acceso automático a la base de datos de vehículos ya conocidos durante un año.	**874**
	46DW042980	**MONITOR**	Monitor 50" y kit de montaje sobre pared.	**2.300**
	46DW040601	**MONITOR Y COLUMNA**	Columna pupitre para **CON monitor 27"**	**2.197**
	801700144	**IMPRESORA W**	Impresora Wireless.	**573**

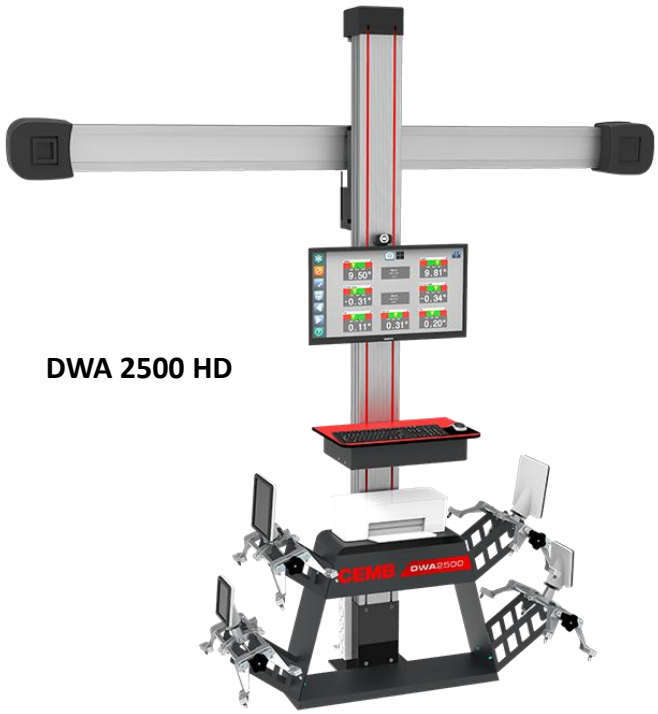

DWA 2500 HD

DWA 2500 HD

El alineador 3D tótem **DWA 2500 HD** con **cámaras HD de alta definición y movimiento motorizado** de la barra de cámaras mediante el teclado, aporta la calidad de medición de los modelos de alta gama con una excelente relación calidad precio.

Su **tamaño 2.760 X 440 X 2.743 mm**. nos permite adaptarnos a espacios pequeños.

Sus **procesos guiados**, con **alabeo al paso** sin elevar el vehículo, junto a su **software intuitivo** con sencillos iconos y teclas de selección rápida **exclusivo CEMB** hacen muy sencillo el proceso completo de alineación.

Base de datos con más de 40.000 vehículos actualizable cada 4 meses, con suscripciones anuales, que aporta **gráficos de ayuda al reglaje** en la mayoría de ellos, con posibilidad opcional, de actualizar en remoto.

Rápido flujo de datos que nos **permiten ver en pantalla el efecto de las regulaciones en tiempo real**.

El **diseño ergonómico** del conjunto nos permite tener ordenados y dispuestos todos los elementos de alineación.

Los pantallas reflectoras no tienen ninguna electrónica.

Dotación completa para quien empieza de cero.

Función Audit realiza un informe de las consecuencias que provocarán en los neumáticos y en la conducción los desajustes que presenta el vehículo analizado.

Incluye Webcam de serie : Videocámara para la ayuda en el posicionamiento del vehículo en el puesto de alineación.

DOTACIÓN

La dotación de serie incluye: ordenador industrial con Windows 10 , monitor TFT de 27”, impresora a color, teclado USB , ratón, conexión Wifi , webcam, 4 garras de 4 puntos de 12 a 24” con uñas universales y 4 reflectores, dos delanteros y dos traseros, **dos platos premium con rellenos,** bloqueos de volante y de freno, software completo, y base de datos con gráficos de ayuda a la regulación, y **Webcam para ver en pantalla el posicionamiento del vehículo a alinear.**

Distancia ideal entre las cámaras y el centro del plato 1800 < 2200 mm.

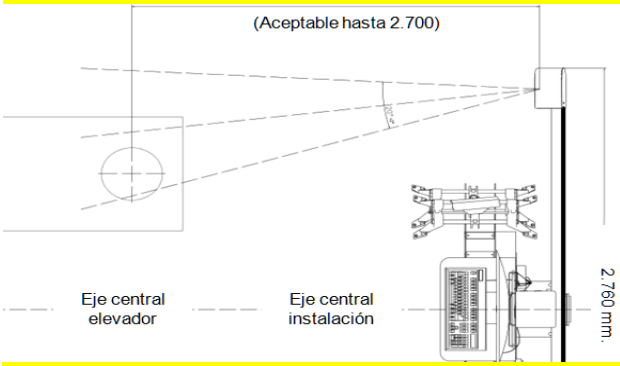

En elevadores de 4 columnas la separación mínima entre columnas ha de ser de 2.720 mm.

App. CEMB Alineación

La App gratuita CEMB replica en teléfonos móviles o tablets la pantalla del alineador y nos permite utilizar el equipo en remoto

Mas información en:
https://www.cemb.com/garage-equipment/dwa2500/

REFERENCIA	DESCRIPCIÓN	COLOR	VOLTAJE	P.V.P.
DWA2500HD	ALINEADOR 3D DWA 2500 HD	Ral 7016	220/1/50	**15.889**

ACCESORIOS

IMAGEN	REFERENCIA	ARTÍCULO	DESCRIPCIÓN	P.V.P.
	M2DWA2500HD	**MONITOR 2**	2º Monitor opcional par instalaciones en foso TFT de 21”	**1.111**

DWA 3500 HD

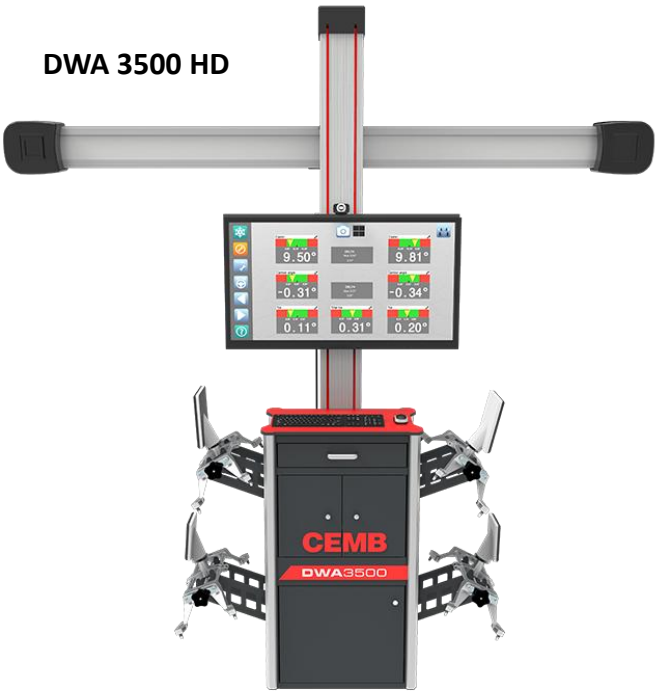

DWA 3500 HD

El alineador **tope de gama** 3D tótem **DWA 3500 HD** con **cámaras HD de alta resolución** y **movimiento automático de la barra de cámaras incluye** también **videocámara** que nos ayuda a posicionar el vehículo sobre los platos.

Su **tamaño 2.760 X 440 X 610 mm**, su **mueble ergonómico** aportan una excelente imagen al puesto de alineación en el que **todo aparece ordenado y dispuesto.**

Se puede dotar opcionalmente de un segundo monitor como en la imagen.

Sus **procesos guiados**, con **alabeo al paso** sin elevar el vehículo, junto a su **software intuitivo** con sencillos iconos y teclas de selección rápida **exclusivo CEMB** hacen muy sencillo el proceso completo de alineación.

Base de datos con más de 40.000 vehículos actualizable cada 4 meses, con suscripciones anuales que aporta **gráficos de ayuda al reglaje** en la mayoría de ellos, con posibilidad incluida de actualizar en remoto.

Rápido flujo de datos que nos **permiten ver en pantalla el efecto de las regulaciones en tiempo real**.

Aporta datos de chasis para hacer una valoración previa a la alineación.

Instalando los **platos de bloqueo neumático automático opcionales** obtendremos una mayor velocidad de trabajo.

Los pantallas reflectoras no tienen ninguna electrónica.

Dotación completa para quien empieza de cero.

Función Audit realiza un informe de las consecuencias que provocarán en los neumáticos y en la conducción los desajustes que presenta el vehículo analizado.

DOTACIÓN

La dotación de serie incluye: ordenador industrial con Windows 10 , monitor TFT de 43”, impresora a color, teclado Wifi , ratón, conexión Wifi , 4 garras de 4 puntos de 12 a 24” con uñas universales y 4 reflectores, dos delanteros y dos traseros, **dos platos premium con rellenos**, bloqueos de volante y de freno, software completo, y base de datos con gráficos de ayuda a la regulación, y **Webcam para ver en pantalla el posicionamiento del vehículo a alinear.**

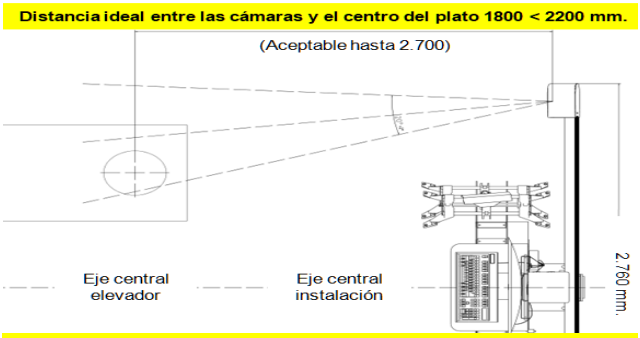

En elevadores de 4 columnas la separación mnima entre columnas ha de ser de 2.720 mm.

Pinche el enlace para ver un vídeo ilustrativo:
https://www.youtube.com/watch?v=axsb3ez58yI&feature=youtu.be
Mas información en:
https://www.cemb.com/garage-equipment/dwa3500/

App. CEMB Alineación

La App gratuita CEMB replica en teléfonos móviles o tablets la pantalla del alineador y nos permite utilizar el equipo en remoto

REFERENCIA	DESCRIPCIÓN	COLOR	VOLTAJE	P.V.P.
DWA3500HD	ALINEADOR 3D DWA 3500 HD	**Ral 7016**	220/1/50	**20.562**

ACCESORIOS

IMAGEN	REFERENCIA	ARTÍCULO	DESCRIPCIÓN	P.V.P.
	46DW026402	**KIT MOVILIDAD**	Kit para hacer trasladable sobre ruedas el equipo completo.	**922**

DWA 1100

DWA 1100

Los equipos de alineación **8CCD CEMB** como el modelo **DWA 1100** para turismo y transporte ligero se suministran **completos** con los elementos necesarios para un perfecto trabajo de alineación, y es perfectamente **ampliable para trabajar camión** si completamos el equipo con el **KIT CAMIÓN** que aporta todo lo neceario.

Destaca la ligereza de sus **captadores: solo 2.6 Kg** que nos permite **instalar en el vehículo garras y captadores de una sola vez,** evitando una operación por cada rueda, **además la solidez de los elementos de medida evitan averías por caídas**

Las baterías de litio nos permiten 24 horas de trabajo ininterrumpido y no tienen efecto memoria.

La tecnología **de acelerómetro MEMS,** que substituyen a los antiguos inclinómetros, y **las cámaras CCD**, conforman el sistema perfecto para adquirir los ángulos con la máxima precisión y el mínimo de averías.

Comunicación por radio BT2 a 2.4 GHz entre los captadores y la computadora con **7 canales** disponibles, útiles en el caso de instalaciones múltiples y para evitar interferencias.

Sus **procesos guiados**, con **alabeo al paso** sin elevar el vehículo, junto a su **software intuitivo** con sencillos iconos y teclas de selección rápida **exclusivo CEMB** hacen muy sencillo el proceso completo de alineación.

Base de datos con más de 40.000 vehículos actualizable cada 4 meses que aporta **gráficos de ayuda al reglaje** en la mayoría de ellos, con posibilidad de actualizar en remoto.

Función Spoiler Automático, no se requieren rebajadores de amarre en caso de interrupción de comunicación.

Ajuste de los dos ejes en una sola pantalla.

Fast Caster swing, adquisición del ángulo de avance mediante los giros con solo tres paradas.

Distancias de hasta 12 metros entre captadores incluso en lugares muy iluminados gracias a su filtro solar.

Función Audit realiza un informe de las consecuencias que provocarán en los neumáticos y en la conducción los desajustes que presenta el vehículo analizado.

DOTACIÓN

La dotación de serie incluye: ordenador industrial con Windows 10 , monitores TFT de 27”, impresora a color, teclado, ratón, 4 captadores ligeros de turismo, 4 garras de 4 puntos de 12 a 24” con dos juegos de uñas, dos platos estándar, bloqueos de volante y de freno, software completo, y base de datos con gráficos de ayuda a la regulación.

App. CEMB Alineación

La App gratuita CEMB replica en teléfonos móviles o tablets la pantalla del alineador y nos permite utilizar el equipo en remoto

Mas información en:
https://www.cemb.com/garage-equipment/dwa-1100/

Para poder trabajar con la App. CEMB es imprescindible instalar la antena wi-fi referencia 800300422.

REFERENCIA	DESCRIPCIÓN	COLOR	VOLTAJE	P.V.P.
DWA1100	ALINEADOR 8CCD DWA 1100	Ral 7016	220/1/50	**16.116**

DWA 1100 TROLLEY

DWA 1100M

Los equipos de alineación **8CCD CEMB** como el modelo **DWA 1100M** para turismo y transporte ligero se suministran **completos** con los elementos necesarios para un perfecto trabajo de alineación como por ejemplo en talleres con poco espacio o donde se requiere de un segundo equipo .

Destaca por su sistema compacto e inalámbrico compuesto por un carro móvil para captadores y garras, que sirve como cargador tanto de los captadores como de la tablet industrial de 10", robusta y preparado para trabajar en talleres.

La carga se realiza enchufando los captadores directamente en la posición de reposo sobre el carro. No es necesario separarlos de las garras: **Más velocidad**.

Destaca la ligereza de sus **captadores: solo 2.6 Kg** que nos permite **instalar en el vehículo garras y captadores de una sola vez,** evitando una operación por cada rueda, **además la solidez de los elementos de medida evitan averías por caídas**

Las baterías de litio nos permiten 24 horas de trabajo ininterrumpido y no tienen efecto memoria.

La tecnología de **acelerómetro MEMS,** que substituyen a los antiguos inclinómetros, y **las cámaras CCD**, conforman el sistema perfecto para adquirir los ángulos con la máxima precisión y el mínimo de averías.

Comunicación por radio BT2 a 2.4 GHz entre los captadores y la computadora con **7 canales** disponibles, útiles en el caso de instalaciones múltiples y para evitar interferencias.

Sus **procesos guiados**, con **alabeo al paso** sin elevar el vehículo, junto a su **software intuitivo** con sencillos iconos y teclas de selección rápida **exclusivo CEMB** hacen muy sencillo el proceso completo de alineación.

Base de datos con más de 40.000 vehículos actualizable cada 4 meses que aporta **gráficos de ayuda al reglaje** en la mayoría de ellos, con posibilidad de actualizar en remoto.

Función Spoiler Automático, no se requieren rebajadores de amarre en caso de interrupción de comunicación.

Ajuste de los dos ejes en una sola pantalla.

Fast Caster swing, adquisición del ángulo de avance mediante los giros con solo tres paradas.

Distancias de hasta 12 metros entre captadores incluso en lugares muy iluminados gracias a su filtro solar.

Función Audit realiza un informe de las consecuencias que provocarán desajustes que presenta el vehículo analizado.

La recarga se realiza en el propio mueble y con los captadores adheridos a las garras. No se han de desplazar del mueble.

Tablet industrial 10".
Permite visualizar inalámbricamente todos los datos y operaciones durante el proceso de alineado .

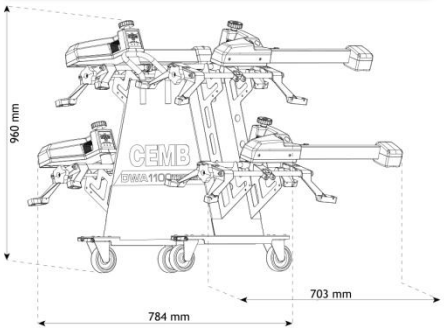

DOTACIÓN

La dotación de serie incluye: tablet industrial con Windows 10´, 4 captadores ligeros de turismo, 4 garras de 4 puntos de 12 a 24" con dos juegos de uñas, dos platos estándar, bloqueos de volante y de freno, software completo, y base de datos con gráficos de ayuda a la regulación.

App. CEMB Alineación

La App gratuita CEMB replica en teléfonos móviles o tablets la pantalla del alineador y nos permite utilizar el equipo en remoto

Mas información en:
https://www.cemb.com/en/garage-equipment/dwa1100-trolley/

REFERENCIA	DESCRIPCIÓN	COLOR	VOLTAJE	P.V.P.
DWA1100M	ALINEADOR 8CCD DWA 1100M + 2 platos estándar	Ral 7016	220/1/50	**13.955**

DWA 1100 TRUCK

DWA 1100 TRUCK

El equipo de alineación **8CCD CEMB DWA 1100 TRUCK** está especialmente concebido para la perfecta alineación de camiones, autobuses y semirremolques., y es perfectamente **ampliable para trabajar turismos** si ampliamos el equipo con el **KIT TURISMO** que aporta los accesorios necesarios.

Su procedimiento nos permite trabajar con vehículos de **hasta 7 ejes** y dispone de un **sistema de lectura rápida para un solo eje** con dos captadores.

Destaca la ligereza de sus **captadores: solo 2.6 Kg** que nos permite **instalar en el vehículo garras y captadores de una sola vez,** evitando una operación por cada rueda, **además la solidez de los elementos de medida evitan averías por caídas**

Las baterías de litio nos permiten 24 horas de trabajo ininterrumpido y no tienen efecto memoria.

La tecnología **de acelerómetro MEMS,** que substituyen a los antiguos inclinómetros, y **las cámaras CCD**, conforman el sistema perfecto para adquirir los ángulos con la máxima precisión y el mínimo de averías.

Comunicación por radio BT2 a 2.4 GHz entre los captadores y la computadora con **7 canales** disponibles, útiles en el caso de instalaciones múltiples y para evitar interferencias.

Sus **procesos guiados**, con **alabeo al paso** sin elevar el vehículo, junto a su **software intuitivo** con sencillos iconos y teclas de selección rápida **exclusivo CEMB** hacen muy sencillo el proceso completo de alineación.

Base de datos con más de 40.000 vehículos actualizable cada 4 meses que aporta **gráficos de ayuda al reglaje** en la mayoría de ellos, con posibilidad de actualizar en remoto.

Función Spoiler Automático, no se requieren rebajadores de amarre en caso de interrupción de comunicación.

Ajuste de dos ejes en una sola pantalla.

Fast Caster swing, adquisición del ángulo de avance mediante los giros con solo tres paradas.

Distancias de hasta 12 metros entre captadores incluso en lugares muy iluminados gracias a su filtro solar.

Función Audit realiza un informe de las consecuencias que provocarán en los neumáticos y en la conducción los desajustes que presenta el vehículo analizado.

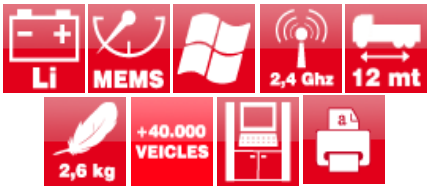

DOTACIÓN

La dotación de serie incluye: ordenador industrial con Windows 10 , monitores TFT de 27”, impresora a color, ratón. 4 captadores especiales para camión, 4 garras de 4 puntos de 12 a 24” con juegos de **uñas y prolongadores de 120 mm**, dos platos para camión estándar, bloqueos de volante y de freno, software completo, **y base de datos para camión y autobús** con gráficos de ayuda a la regulación.

App. CEMB Alineación

La App gratuita CEMB replica en teléfonos móviles o tablets la pantalla del alineador y nos permite utilizar el equipo en remoto

Mas información en:
https://www.cemb.com/garage-equipment/dwa1100truck/

Para poder trabajar con la App. CEMB es imprescindible instalar la antena wi-fi referencia 800300422.

REFERENCIA	DESCRIPCIÓN	COLOR	VOLTAJE	P.V.P.
DWA1100C	ALINEADOR 8CCD DWA 1100 CAMIÓN	Ral 7016	220/1/50	**19.907**

DWA 1100 HIBRYD

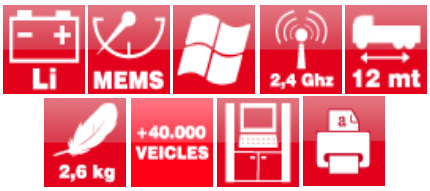

DOTACIÓN

La dotación de serie incluye: ordenador industrial con Windows 10 , monitores TFT de 27”, impresora a color, ratón. 2 captadores especiales para camión y dos para turismo, 4 garras de 4 puntos de 12 a 24” con juegos de **uñas y prolongadores de 120, 48 y 80 mm**, bloqueos de volante y de freno, software completo, **y base de datos para turismo camión y autobús** con gráficos de ayuda a la regulación.

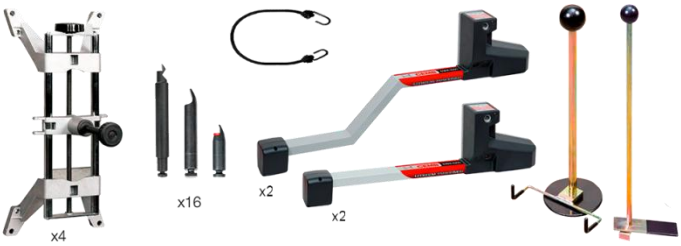

Mas información en:
https://www.cemb.com/garage-equipment/dwa1100hybrid/

DWA 1100 HIBRYD

El equipo de alineación **8CCD CEMB DWA 1100 HIBRYD** está pensado para talleres donde el alineado de camión es poco frecuente, pero necesitamos contar con esa posibilidad, para ello **dispone de los programas de alineación de turismo y camión y las bases de datos correspondientes**.

Su procedimiento nos permite trabajar con vehículos de **hasta 7 ejes en camiones** y dispone de un **sistema de lectura rápida para un solo eje** con dos captadores.

Destaca la ligereza de sus **captadores: solo 2.6 Kg** que nos permite **instalar en el vehículo garras y captadores de una sola vez,** evitando una operación por cada rueda, **además la solidez de los elementos de medida evitan averías por caídas**

Las baterías de litio nos permiten 24 horas de trabajo ininterrumpido y no tienen efecto memoria.

La tecnología **de acelerómetro MEMS,** que substituyen a los antiguos inclinómetros, y **las cámaras CCD**, conforman el sistema perfecto para adquirir los ángulos con la máxima precisión y el mínimo de averías.

Comunicación por radio BT2 a 2.4 GHz entre los captadores y la computadora con **7 canales** disponibles, útiles en el caso de instalaciones múltiples y para evitar interferencias.

Sus **procesos guiados**, con **alabeo al paso** sin elevar el vehículo, junto a su **software intuitivo** con sencillos iconos y teclas de selección rápida **exclusivo CEMB** hacen muy sencillo el proceso completo de alineación.

Base de datos con más de 40.000 vehículos actualizable cada 4 meses que aporta **gráficos de ayuda al reglaje** en la mayoría de ellos, con posibilidad de actualizar en remoto.

Función Spoiler Automático, no se requieren rebajadores de amarre en caso de interrupción de comunicación.

Fast Caster swing, adquisición del ángulo de avance mediante los giros con solo tres paradas.

Ajuste de los dos ejes en una sola pantalla.

Distancias de hasta 12 metros entre captadores incluso en lugares muy iluminados gracias a su filtro solar.

Función Audit realiza un informe de las consecuencias que provocarán en los neumáticos y en la conducción los desajustes que presenta el vehículo analizado.

App. CEMB Alineación

La App gratuita CEMB replica en teléfonos móviles o tablets la pantalla del alineador y nos permite utilizar el equipo en remoto

Para poder trabajar con la App. CEMB es imprescindible instalar la antena wi-fi referencia 800300422.

REFERENCIA	DESCRIPCIÓN	COLOR	VOLTAJE	P.V.P.
DWA1100H	ALINEADOR 8CCD DWA 1100 HIBRYD Sin Platos	**Ral 7016**	220/1/50	**19.161**
DWA1100H1	ALINEADOR 8CCD DWA 1100 HIBRYD Con dos platos estándar para turismo y dos para camión.	**Ral 7016**	220/1/50	**23.778**

KITS DE ALINEACIÓN.

Kit DWA 1100 Light

El Kit de alineación **DWA 1100 Light** incluye los elementos físicos necesarios para la **alineación de turismo**, **el programa** completo de alineación y la **última base de datos actualizada.** Es ideal para adaptar el equipo a espacios reducidos y se puede utilizar con una tablet adecuada o un ordenador portátil, por ejemplo.**No incluye platos.**

REFERENCIA	DESCRIPCIÓN	COLOR	VOLTAJE	P.V.P.
DWA1100L	Kit de alineación 8CCD DWA 1100 **Light**		220/1/50	**10.195**

Kit DWA 1100 Truck Light

El Kit de alineación **DWA 1100 Truck** incluye los elementos físicos necesarios para la **alineación de camión**, **salvo los platos**, **el programa** completo de alineación y la **última base de datos actualizada.**

Es ideal para adaptar el equipo a espacios reducidos y para servicios móviles a flotas de autobuses y camiones al ser transportable 100%

REFERENCIA	DESCRIPCIÓN	COLOR	VOLTAJE	P.V.P.
DWA1100CL	Kit de alineación 8CCD DWA 1100 **Camión light**		220/1/50	**9.669**

Kit DWA 1100 Hibryd Light

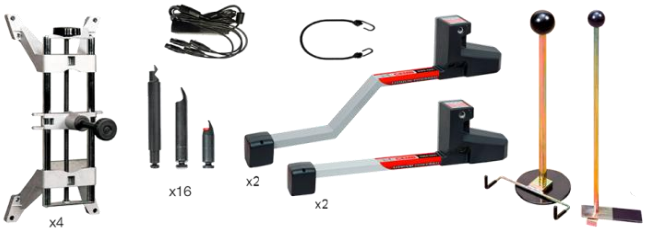

El Kit de alineación **DWA 1100 Truck** incluye los elementos físicos necesarios para la alineación de turismo y camión, **el programa** completo de alineación y la **última base de datos actualizada.** **Es ideal para adaptar el equipo a espacios reducidos y para servicios móviles a flotas de autobuses y camiones al ser transportable 100% . No incluye platos.**

REFERENCIA	DESCRIPCIÓN	COLOR	VOLTAJE	P.V.P.
DWA1100HL	Kit de alineación 8CCD DWA 1100 **Hibryd Light**	**Ral 3002**	220/1/50	**15.009**

Una ventaja muy interesante de los alineadores **8CCD CEMB** consiste en la **posibilidad de conseguir un equipo completo para Turismo y camión sumando al modelo de partida el kit más adecuado,** evitando así la compra de un nuevo equipo.
Por ejemplo si partimos de un alineador **DWA 1100** , de turismo, añadiremos el **Kit DWA 1100 Truck Light** y dispondremos de un equipo completo, turismo y camión, **con dos juegos de garras para tener siempre dispuesto el conjunto garra y captador para su uso inmediato,** una forma de ahorrar tiempo que es posible gracias al poco peso de los captadores. Bastará añadir los platos necesarios para vehículos pesados.

DWA 1100

Dotación de serie del DWA 1100

Kit DWA 1100 Truck Ligth

ACTUALIZACIONES SOFTWARE Y BANCO DE DATOS PARA ALINEADORES

MUY IMPORTANTE

Para actualizar los alineadores CEMB antiguos de los modelos 3D modelo 3400 y de todos los 8 CCD de la línea 1000, en todas sus versiones: turismo, camión e hybrid, es necesaria, desde abril de 2020, la instalación de una llave de protección de software USB para hacer compatibles estos antiguos equipos con los nuevos formatos de las bases de datos de vehículos.

SOLO ES NECESARIO INSTALARLO UNA VEZ EN CADA EQUIPO.

LLAVES USB DE PROTECCIÓN Y ACTUALIZACION MODELOS 3d 3400 Y GAMA 1000 8CCD

REFERENCIA	DESCRIPCIÓN	P.V.P.
86RC025924	Llave USB para actualizar alineadores **8CCD** de la **serie 1000** en todas sus versiones: turismo, camión e hybrid. **necesaria a partir de abril de 2020.** Substituye a la referencia anterior **86SC025924**	201
86RC025926	Llave USB para actualizar alineadores **3D 3400** **necesaria a partir de abril de 2020.** Substituye a la referencia anterior **86SC025926**	201

ACTUALIZACIONES DE BANCOS DE DATOS DE VEHÍCULOS

REFERENCIA	DESCRIPCIÓN	P.V.P.
CEMBACTUR	**Bono anual** de actualizaciones de Software y banco de datos de **turismo**. **Incluye datos de vehículos con un peso máximo autorizado de menos 3.500 Kg. No incluye vehículos de 3.500 Kg**	682 **
CEMBACCAM	**Bono anual** de actualizaciones de Software y banco de datos de **camión**. **Incluye datos de vehículos con un peso máximo autorizado desde 3.500 Kg en adelante.**	966**
CEMBACHIB	**Bono anual** de actualizaciones de Software y banco de datos completa que incluye datos de **turismo y camión** para modelos hibryd y mixtos.	1.516**
CEMBACDTR	**Bono anual** de actualizaciones de Software y banco de datos de turismos para **ARGOS DRIVE THRU . Reconocimiento mediante la lectura opcional de la matrícula los vehículos ya registrados previamente.**	825***
CEMBACARG	**Bono anual** de actualizaciones de Software y banco de datos de turismos para **ARGOS. Reconocimiento mediante la lectura opcional de la matrícula los vehículos ya registrados previamente.**	825***

*** *NO están incluidos los trabajos de instalación se que se han de contratar aparte.* *****siempre en remoto.*

CEMB actualiza sus bancos de datos de turismo y camión **4 veces al año**, cuando un usuario de alineadores **CEMB** adquiere una actualización **tiene acceso a todas las actualizaciones disponibles durante ese año**.
Con cada actualización **se aporta a la vez la última versión del software** de alineación disponible con lo que ningún alineador se queda anticuado respecto de las últimas versiones.
El usuario de alineadores **CEMB** **siempre trabaja con la última versión de software disponible.**

ACCESORIOS PARA ALINEADORES

IMAGEN	REFERENCIA	DESCRIPCIÓN	P.V.P.
	EWAC03-01H	Panel de referencia para alineadores **3D HD** para las ruedas delanteras. Para modelos DWA3400HD; DWA2500HD;BWA3500HD	**795**
	EWAC03-02H	Panel de referencia para alineadores **3D HD** para las ruedas traseras. Para modelos DWA3400HD; DWA2500HD;BWA3500HD	**843**
	EWAC09-01H	1 garra **DELANTERA** de precisión para alineadores 3D HD de cuatro puntos de apoyo, **sin uñas de apoyo ni panel.**	**689**
	EWAC09-02H	1 garra **TRASERA** de precisión para alineadores 3D HD de cuatro puntos de apoyo, **sin uñas de apoyo ni panel.**	**729**
	EWAC09-3HD	4 Uñas de amarre con para Garras de precisión 3D HD	**96**
	EWAC09-4	Kit de 16 extensiones para garras de 4 puntos para poder operar con diámetros de hasta 27”	**637**
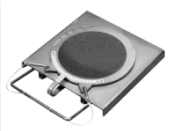	**74SC00170**	**2** Platos para alineación estándar. 380 x 380 x 50 mm. Largo de la manilla 110 mm. Diámetro del plato 310 mm. Desplazamiento del disco 32mm. Peso 12 Kg. Capacidad 1.000 Kg.	**654**
	EWACEMB08	**2** Platos para alineación premium. 450 x 450 x 50 mm. Largo de la manilla 0 mm. Diámetro del plato 350 mm. Desplazamiento del disco 50 mm. Peso 10’ 5 Kg. Capacidad 1.000 Kg.	**875**
	46DW037732 **(SOLO PARA DWA3500HD)**	**2** Platos para alineación con **bloqueo y desbloqueo automáticos** 450 x 450 x 53 mm. Largo de la manilla 50 mm por cada lado. Diámetro del plato 330 mm. Desplazamiento del disco 40 mm. Peso 18 Kg. Capacidad 1.000 Kg. **Las acciones de bloqueo y desbloqueo vienen marcadas desde el alineador en el momento en que lo demanda el proceso de alineación. Evitan el tiempo que se ha de emplear en quitar y poner los pasadores en los platos convencionales. AHORRAN TIEMPO.**	**4.455**
	74A010479	Bloqueo de freno	**39**
	74A010478	Bloqueo de volante	**80**
	7803000012	Cámara web para la ayuda a la colocación del vehículo sobre el elevador y el centrado de las ruedas delanteras sobre lo platos.	**211**
	86RC025209	Llave USB necesario para instalara webcam DWA2500HD	**275**
	800300422	Antena Wifi USB para conectar el ordenador a Internet.	**267**
	86SB85932	Juego de cables para recargar los captadores a la vez que alineamos un vehículo.	**517**

ACCESORIOS PARA ALINEADORES

IMAGEN	REFERENCIA	DESCRIPCIÓN	P.V.P.
	46DW028706	**1** Garra para alineadores CCD , de 4 puntos de apoyo sin puntas. Para llantas desde 12” hasta 24”	574
	46DW75803	**4** Extensiones para garras **46DW66130** para poder trabajar con llantas de hasta 30”.	1.109
	46DW75327	**4** puntas de apoyo metálicas “universales” Largo 45 mm. Para garras 46DW66130	83
	46DW78820	**4** puntas de apoyo metálicas. Largo 120 mm. Para garras 46DW66130. Para ruedas de camión y autobús.	190
	46DWA7503	**4** puntas de apoyo metálicas .Largo 48 mm. Para garras 46DW66130. Revestidas de goma.	87
	46DWA7510	**4** puntas de apoyo metálicas. Largo 80 mm. Para garras 46DW66130. Transporte ligero.	86
	46DW89766	**4** puntas de apoyo metálicas. Largo 120 mm. Para garras 46DW66130. Para ruedas de camión y autobús.	253
	46DW75330	**4** puntas para apoyar en el interior de las llantas de acero. P. garras 46DW66130 y para punteras de 46DW75331	71
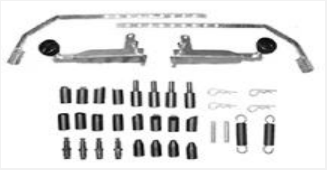	46DW75331	Kit completo de 4 brazos de sujeción al neumático con diámetro externo 22 "-31“. 4 Adaptadores 77F00379; 4 x 46DW75330; 4 x 77FF000383 4 x 77F002359; 4 X 77F000379; 4 X 77F002897	714
	46DW76312	Brazos prolongadores para sujeción al neumático. Para neumáticos de hasta 40” de diámetro máximo.	133
	46DW91042	Brazos prolongadores para sujeción al neumático. Para neumáticos de hasta 50” de diámetro máximo.	137
	77F000383	4 puntas de apoyo de cabeza plana para usar con 46DW75330 y amarres de garra al neumático.	51
	77F002359	4 puntas de apoyo de cabeza plana con uña para usar con 46DW75330 y amarres de garra al neumático.	54
	77F000381	4 puntas de apoyo de cabeza en bisel con uña para usar con 46DW75330 y amarres de garra al neumático.	72
	77F000379	4 puntas de apoyo de cabeza en bisel con uña para usar con 46DW75330 y amarres de garra al neumático.	72
	77F002897	4 prolongadores para usar entre 46DW75330 y puntas de la serie 77F00	87

ACCESORIOS PARA ALINEADORES

IMAGEN	REFERENCIA	DESCRIPCIÓN	P.V.P.
	74A0052857	4 garras autocentrantes de amarre rápido **SIN TOCAR LA LLANTA. 3 puntos de apoyo sobre el neumático**. Para reflectores de alineadores 3D Selector de medida de llanta para un amarre más rápido. Para llantas desde 13” hasta 24.5” Incluye 4 apoyos especiales para colgar las garras en los muebles de los alineadores 3D CEMB. Ref 46DW050323	3.903
	77F005403	**1** Garra autocentrante “sin alabeo” de apoyo sobre el neumático para llantas desde 13” hasta 28”. Incluye separadores de 110 mm. Para llantas convexas.	1.076
	46DW87193	**1** Barra para alinear semirremolques con el software incluido.	2.786
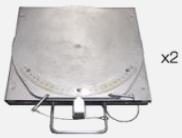	77F204965	**2** Platos para alinear camión. 460 x 460 x 50 mm. Largo de la manilla 130 mm. Diámetro del plato 450 mm. Desplazamiento del disco 40 mm. Peso 38 Kg. Capacidad 3.500 Kg.	5.485
	77F204966	**2** Rampas para platos de alineación camión	789
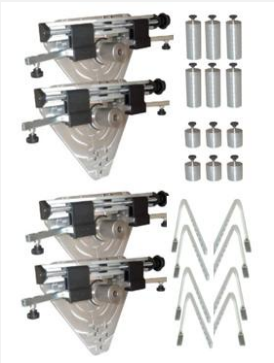	2003226	Juego de 4 garras autocompensantes de camión completas para ruedas de un diámetro comprendido entre 940 mm y 1.150 mm. Constan de amarre de seguridad al neumático, 6 pins de apoyo sobre la llanta de largo 78 mm. Y 6 de 392 mm. Dado que el punto de apoyo sobre el plato de la llanta es muy cercano al buje, es decir es la parte más sólida de la llanta, conseguimos un reflejo perfecto del plano de la llanta por lo difícil que resulta que existan deformidades en esa zona. Se minimiza de este modo la necesidad de hacer alabeo.	9.930,74
	3002801	**1** pin de amarre de Ø 16 mm. (Alineadores **CEMB)**	85,26
	46DW76359	Sistema de almacenaje y transporte para 4 garras y captadores. Una forma de tener ordenado y accesible un equipo completo de alineación el lugares con poco espacio. Ideal para el montaje de kits de alineación.	1.122
	46DW76361	Sistema de paneles para instalar en la pared las garras y los captadores de cualquier kit de alineación, ideal para puestos de alineación con poco espacio disponible.	1.269

SISTEMAS DE CENTRADO Y AMARRE TURISMO PARA LLANTAS CIEGAS UF20/02

UH20/2

brida completa para **equilibradoras con bloqueo manual o neumático**

41FF42048

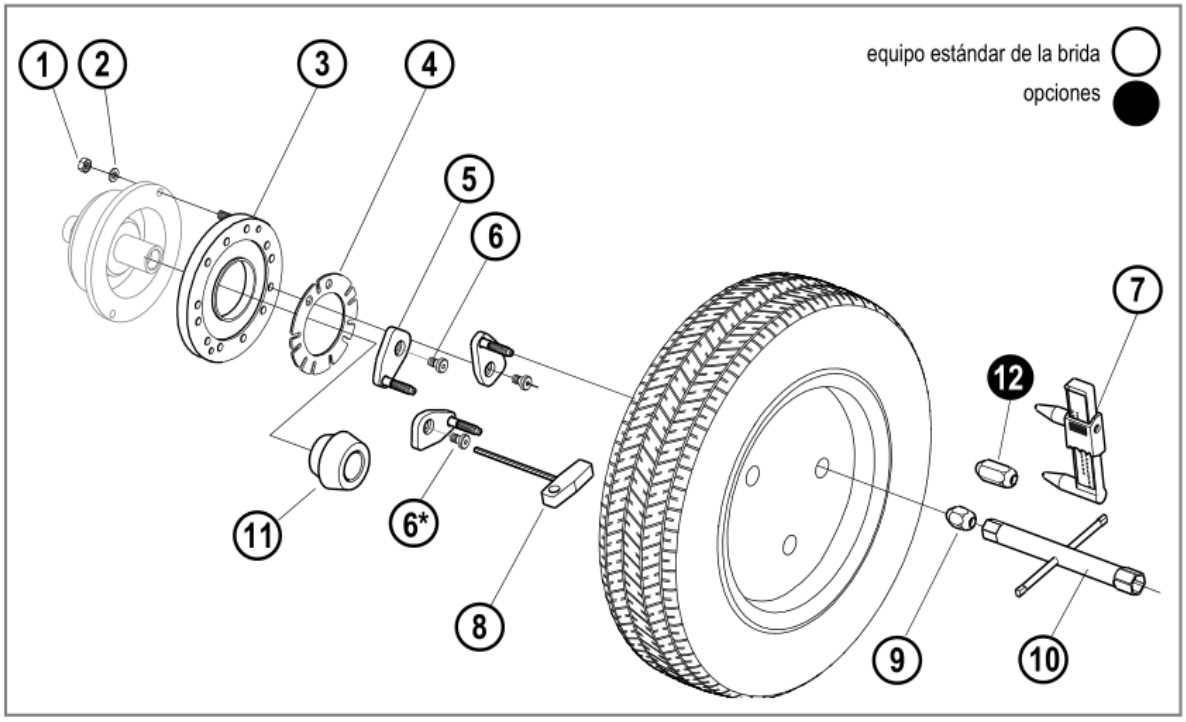

PLANIFICACIÓN BÁSICA PARA EL CAMBIO DE LA CONFIGURACIÓN

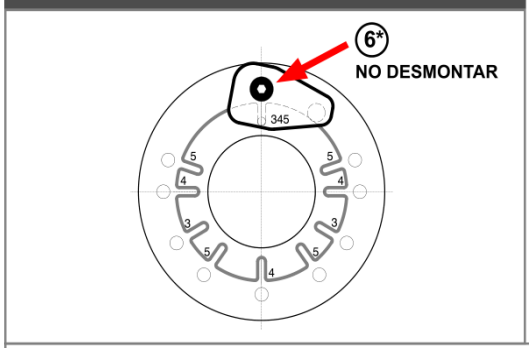

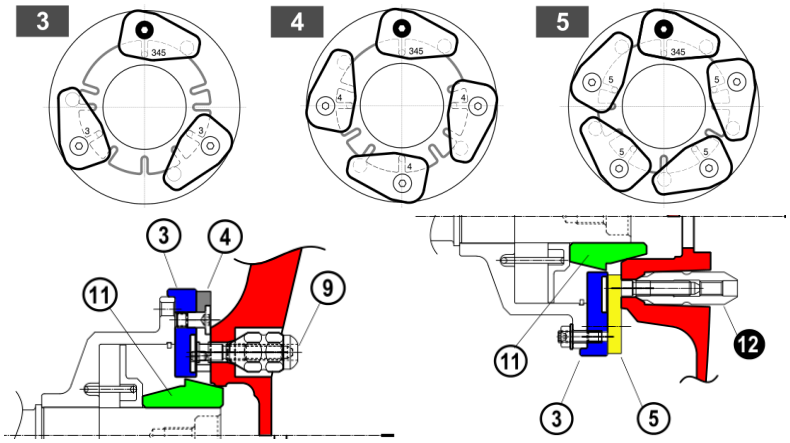

ART.	CÓDIGO	Cant.	DESCRIPCIÓN	DATOS
1	321232008	2	tuerca	M8 UNI 5588
2	325035008	2	arandela plana	Ø 8,4 x 17
3	40FF33438	1	cuerpo de la brida	
4	40FF33439	1	disco de guía	
5	40FF33440	5	varilla completa	
6	40FF33441	4	tornillo calibrado	pulido
6*	40FF33443	1	tornillo calibrado	templado
7	940052253	1	calibre de corredera	
8	115006002	1	llave T	hexagonal 6
9	40FF33442	5	tuerca especial	cónica 60° / Radio esférico 10
10	112019220	1	llave de tubo	hexagonal 19/22
11	40FF42165	1	cono de precentrado	Ø 52 ÷ 72,5
12	41FF38501	1	kit de cinco tuercas especiales largas	cónicas 60° / R. esférico 8 ((para Peugeot 406)

SISTEMAS DE CENTRADO Y AMARRE TURISMO 4X4 Y FURGONETAS HASTA Ø 180 MM.

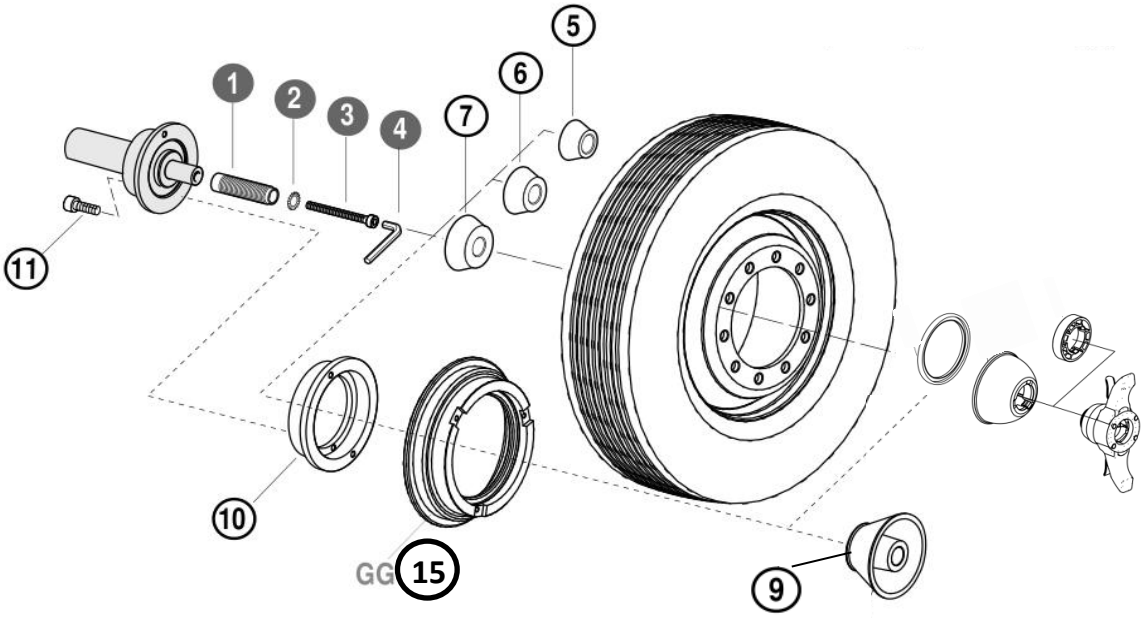

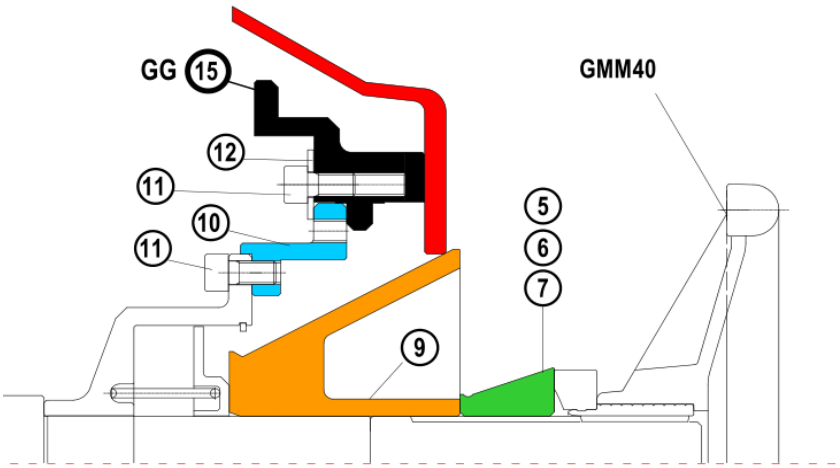

ART.	CÓDIGO	DESCRIPCIÓN	DATOS
1	42FM62433	terminal leteado	L = 205
2	325047011	arandela graneada	Ø 10
3	312120137	tornillo	TCEI M10x160 UNI 5931
4	114008002	llave exagonal	8 mm
5	40FF88351	cono A1	Range Ø 45 ÷ 69
6	40FF43715	cono A2	Range Ø 60 ÷ 81
7	40FF43716	cono A3	Range Ø 79 ÷110
9	40FF52417	cono VL/2	Ø 97÷170 (Ø 97÷180 con GG)
10	40FF43745	disco distanciador G40	
11	312120119	tornillo	TCEI M10x20 UNI5931
12	40FF79260	anillo de poliuretano	
GG 15	940010105	Anillo GG - de opción conjunto cono IV-V	

DOTACIONES CAMIÓN CEMB.

MODELOS DE APRIETE MANUAL UC215HW + GMM40

MODELOS DE APRIETE NEUMÁTICO UC202 SE

GC KIT PARA UC215HW Ø DE 202, 221 Y 281 mm.

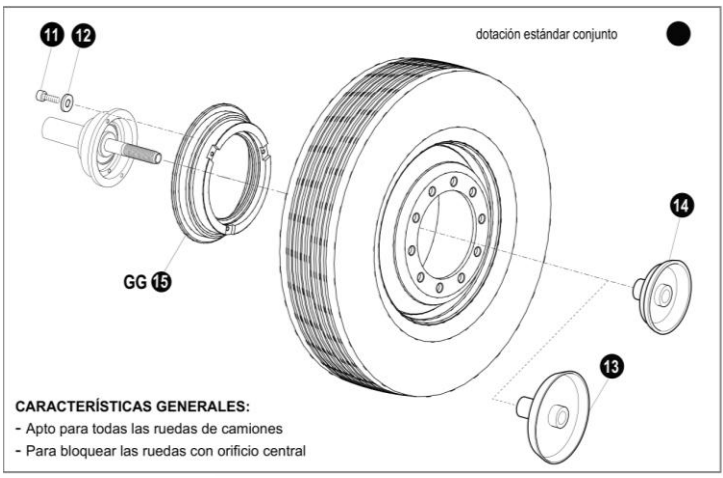

Ø 281
(orificio central)

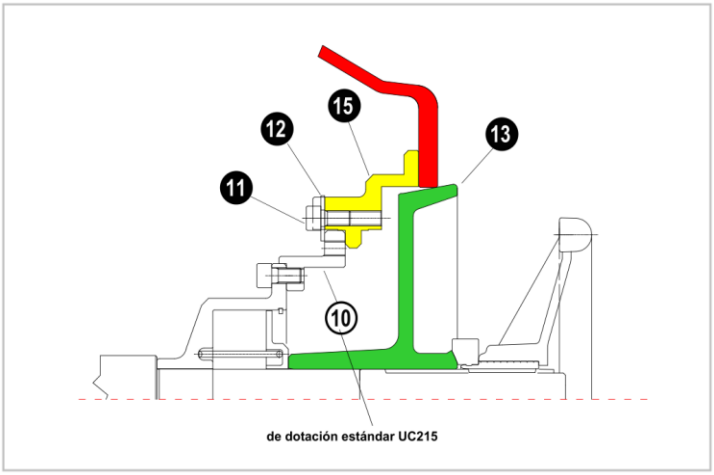

Ø 221 (202)
(orificio central)

con la opción 14a

Ø 202
Ø 214
Ø 215,9
(orificio central)

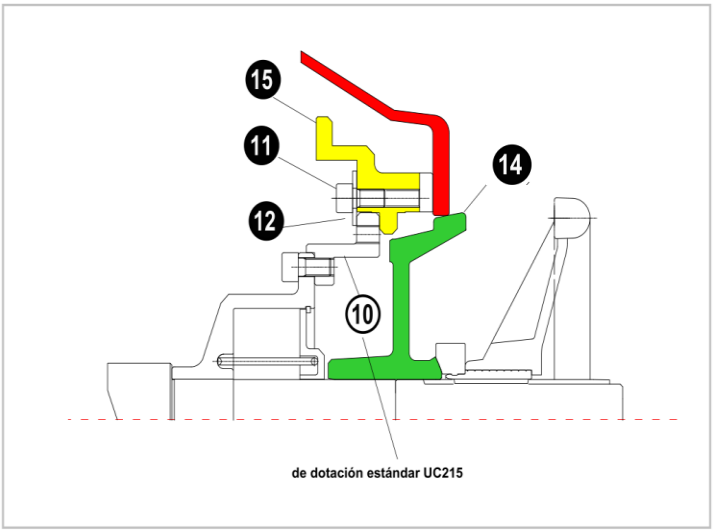

KIT GC PARA UC202 SE (NEUMÁTICO) Ø DE 202, 221 Y 281 mm. 41FF78208

940010105

940010035

940010106

PIEZA	REFERENCIA	DESCRIPCIÓN	OTROS DATOS
11	312120119	Tornillo	TCEI M10X20 UNI 5931
12	326035011	Arandela plana	Ø 11/30/2,5 uni 6593
13	40FF43747	Plato cónico. **DISCO IV**	Para Ø de 202 a 221 mm.
14	40FF43748	Plato cónico. **DISCO V**	Para Ø de 281 mm.
15	940010105	**ANILLO GC**	Combina con VL2 y SR215/2

KIT DE AMARRE SR 215/2 PARA UC 215

Conjunto de centrado SR215/2
41FF67879

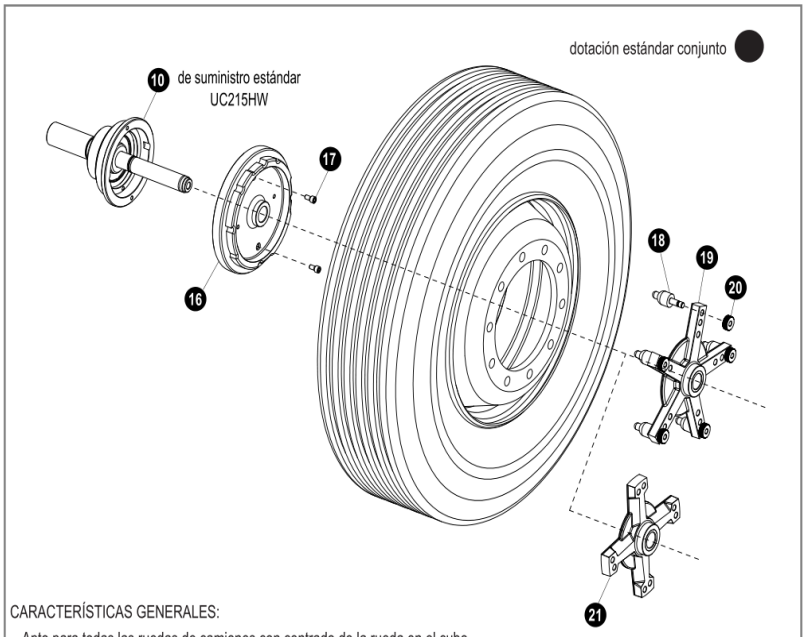

CARACTERÍSTICAS GENERALES:

- Apto para todas las ruedas de camiones con centrado de la rueda en el cubo
- Óptimo para bloqueo de ruedas con orificio central desgastado o deformado
- El centrado preciso se garantiza mediante las columnas (18), que entran en sus respectivos orificios en la llanta y se apoyan en los alojamientos situados en la brida de centrado (16). Las columnas se introducen en las piezas en forma de cruz de 4 o 5 brazos (19) o (21) en los orificios afectados. Cerrar la piezas en forma de cruz de 4 o 5 brazos con el casquillo en dotación.

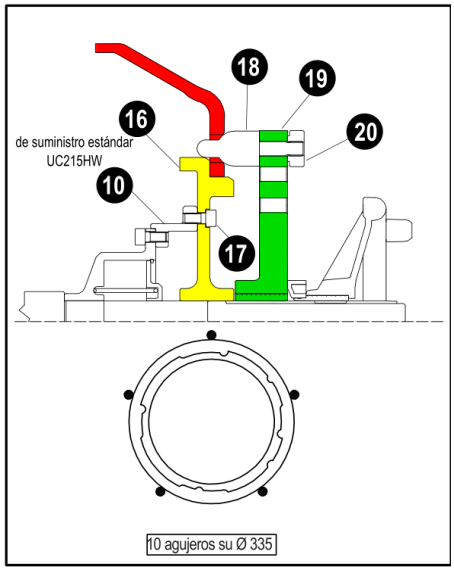

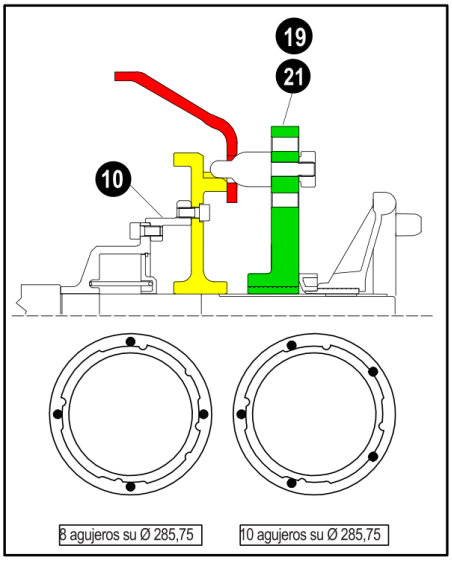

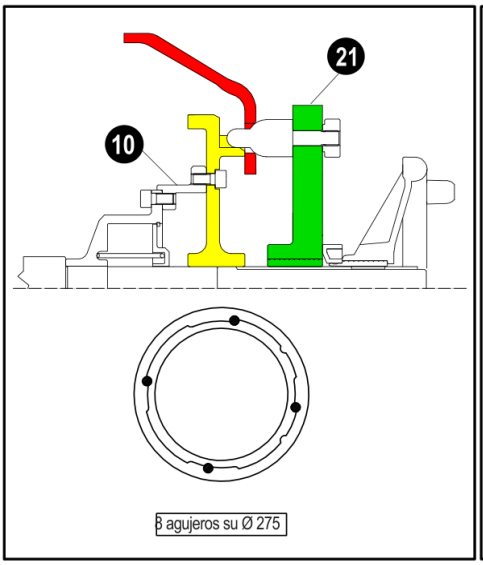

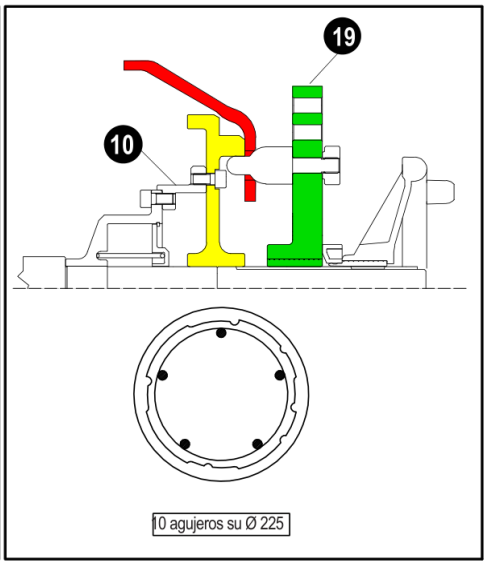

KIT SR202 SE PARA UC202 SE (NEUMÁTICO). 41FF78046

ART.	CÓDIGO	DESCRIPCIÓN	DATOS
16	40FF67880	brida de centrado	
17	312120119	tornillo	TCEI M10x20 UNI5931 (2 piezas)
18	40FF67883	columna	(5 piezas)
19	40FF67881	piezas en forma de cruz de 5 brazos	10 orificios en Ø 225 10 orificios en Ø 285,75 10 orificios en Ø 335
20	40FF67916	casquillo	(5 piezas)
21	40FF67882	piezas en forma de cruz de 4 brazos	8 orificios en Ø 275 8 orificios en Ø 285,75

SISTEMAS DE CENTRADO Y AMARRE TURISMO Y FURGONETA. DOTACIONES ORIGINALES.

GLM 40 VERSIONES TURISMO SIN CAPOTA Y LANZAMIENTO MANUAL PARA ORIFICIOS DE Ø 45 A 110 mm.

GL 40 VERSIONES CON CAPOTA PARA ORIFICIOS DE Ø 45 A 110 mm.

UC20/ SE2 VERSIONES CON CAPOTA Y AMARRE NEUMÁTICO PARA ORIFICIOS DE Ø 45 A 110 mm.

REFERENCIAS DE LOS COMPONENTES DE LAS DOTACIONES ORIGINALES

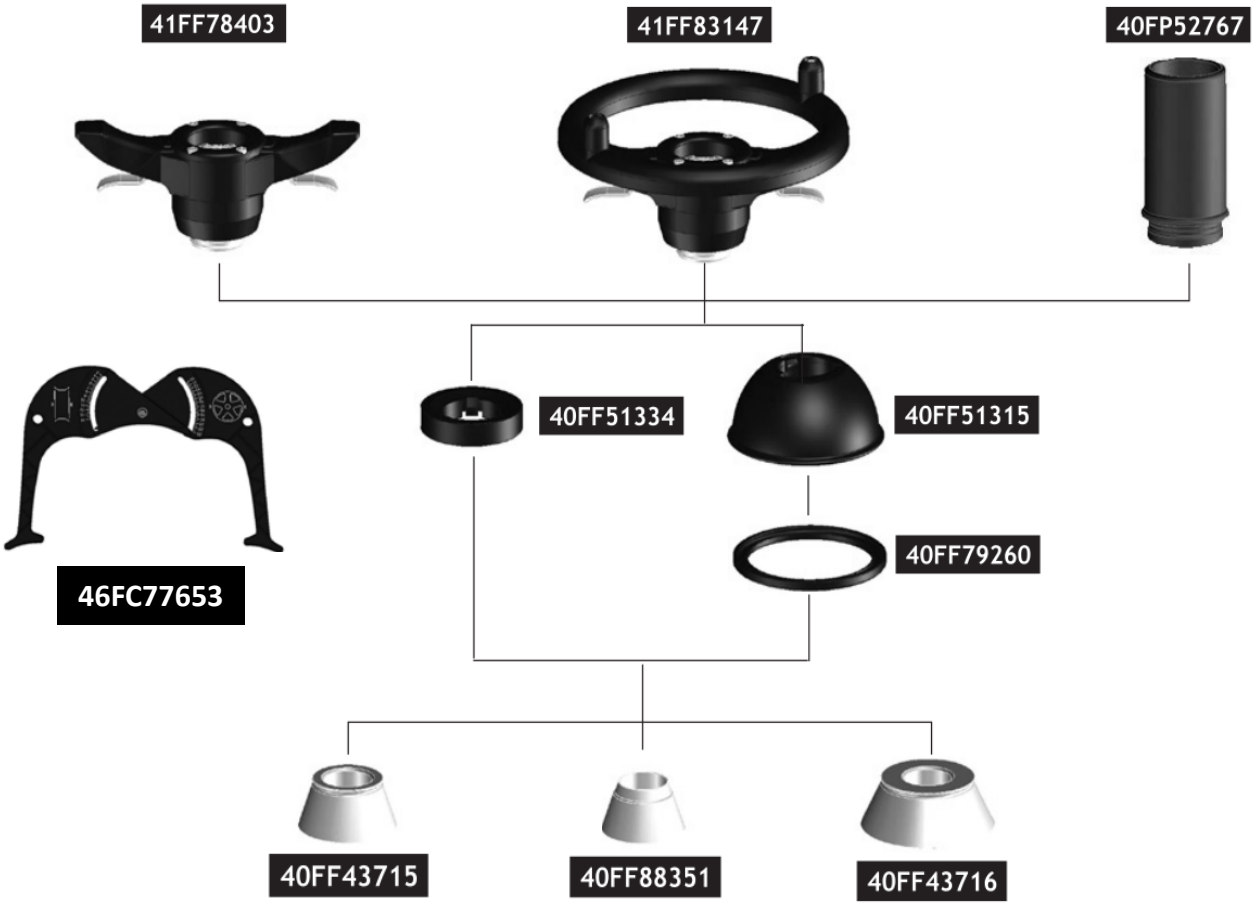

CEMB 2-hit